NUMMER	VERWENDET MIT	WAR NR.
965261	963 208-1 967 059	-

VERTRAULICH
UNVERÖFFENTLICHTE ZEICHNUNG. ALLE RECHTE VORBEHALTEN. VERVIELFÄLTIGUNG UND WEITERGABE NUR MIT GENEHMIGUNG DURCH AMP DEUTSCHLAND GMBH

ÄNDERUNGEN DIE DEM TECHNISCHEN FORTSCHRITT DIENEN, BEHALTEN WIR UNS VOR

CAD-ORIGINAL ZEICHNUNG NICHT ÄNDERN

NICHT VERMASSTE KANTEN SIND NICHT MAßSTÄBLICH

ZEICHNUNG GESCHÜTZT DURCH ©COPYRIGHT 1992
AMP DEUTSCHLAND GMBH
ALLE RECHTE VORBEHALTEN

REV.	ÄNDERUNG	DATUM	NAME
2	Pn. 5-965 261-1 hinzu.	15.9.93	schmidt
B2	2- -1,3- -1,4- -1 hinzu.	09.12.93	schmidt
B3	PN.4- -2 HINZU.	06.12.94	schmidt

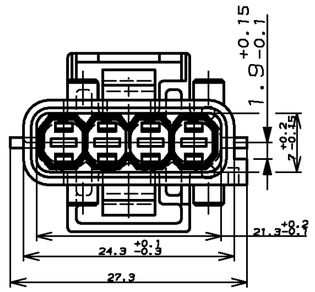

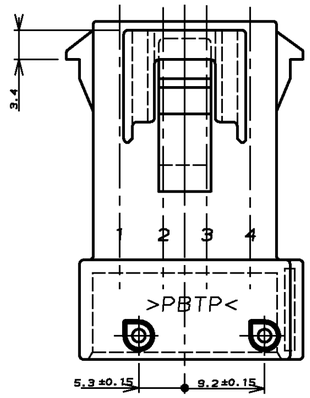

SCHNITT A-A

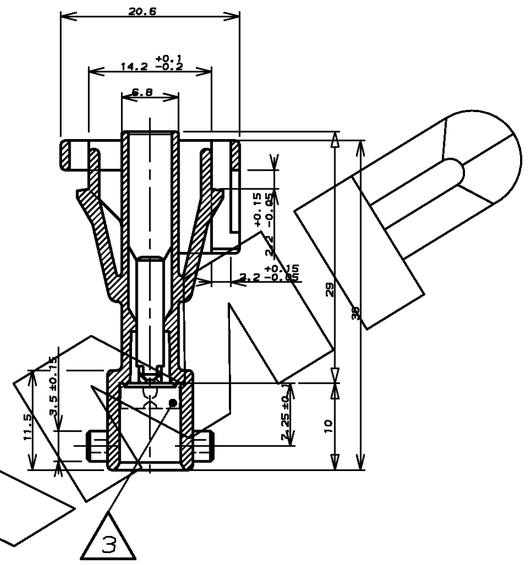

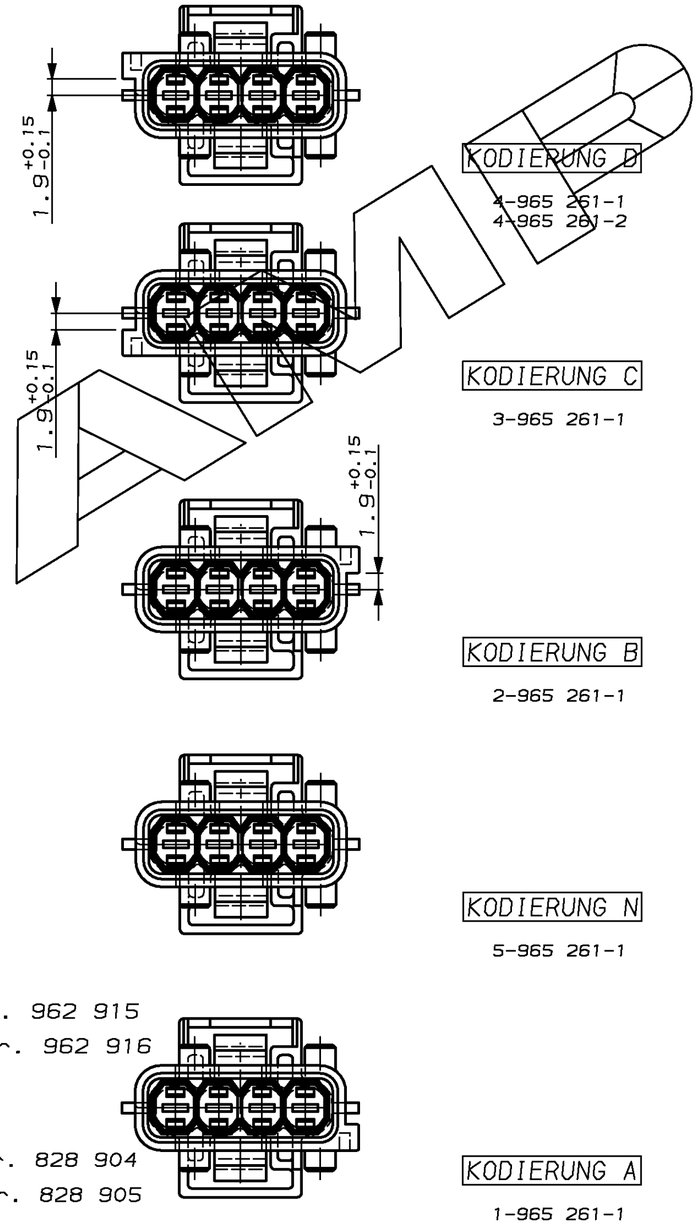

Zu verwendete 2.8 mm Kontakte
(USED 2.8 MM TAB`S)

0.5 - 1.0mm² AMP-Nr. 962 915
>1.0 - 2.5mm² AMP-Nr. 962 916

Zu verwendete Einzeladerabdichtung
(USED SCAT SEAL)

Isol. ø 1.2 - 2.1 AMP-Nr. 828 904
Isol. ø 2.2 - 3.0 AMP-Nr. 828 905

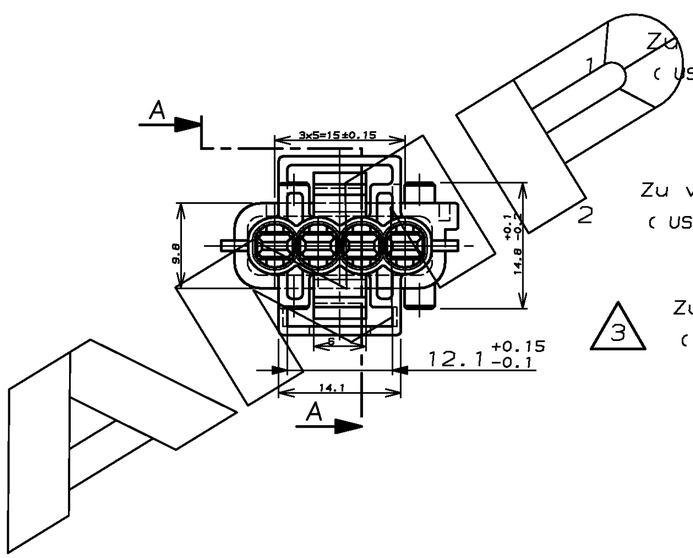

3 Zu verwendete Gehäusedichtung PN. 963 208-1
(USED HSG. SEAL)

PASSENDES BUCHSENGEHÄUSE	BESTELL-NR.	KOD.	STÜCK	BENENNUNG EINZELTEIL	WERKSTOFF	OBERFLÄCHE / FARBE
7-965 059-1	5-965 261-1	N	1	4 pol. Flachsteckergeh.	PBT30%GV	weiß (WHITE)
5-965 059-2	4-965 261-2	D	1	4 pol. Flachsteckergeh.	PBT30%GV	grün (GREEN)
5-967 059-1	4-965 261-1	D	1	4 pol. Flachsteckergeh.	PBT30%GV	braun (BROWN)
3-967 059-1	3-965 261-1	C	1	4 pol. Flachsteckergeh.	PBT30%GV	blau (BLUE)
2-967 059-1	2-965 261-1	B	1	4 pol. Flachsteckergeh.	PBT30%GV	grau (GREY)
1-967 059-1	1-965 261-1	A	1	4 pol. Flachsteckergeh.	PBT30%GV	schwarz (BLACK)

GEZ. 01.10.92 SCHMIDT
GEPR. - RYLL

ZEICHNUNG GÜLTIG AB .....

AMP DEUTSCHLAND G.m.b.H.
Langen b.Ffm.,West Germany

BENENNUNG
4 POL. 2.8 Flachsteckergeh.
(4 POS. 2.8MM TAB HSG.)

K

NICHT TOLERIERTE MASSE ± 0.3mm ± 1.5°
FORMAT A2
ZEICHNUNGS-NR. 965 261
MASSTAB 2:1
BLATT 1 VON 1
REV. B3