POSITION DE LIVRAISON - ETRIER MONTE A DROITE SUR LE PL - VERROU SECONDAIRE POSITION PREMONTE

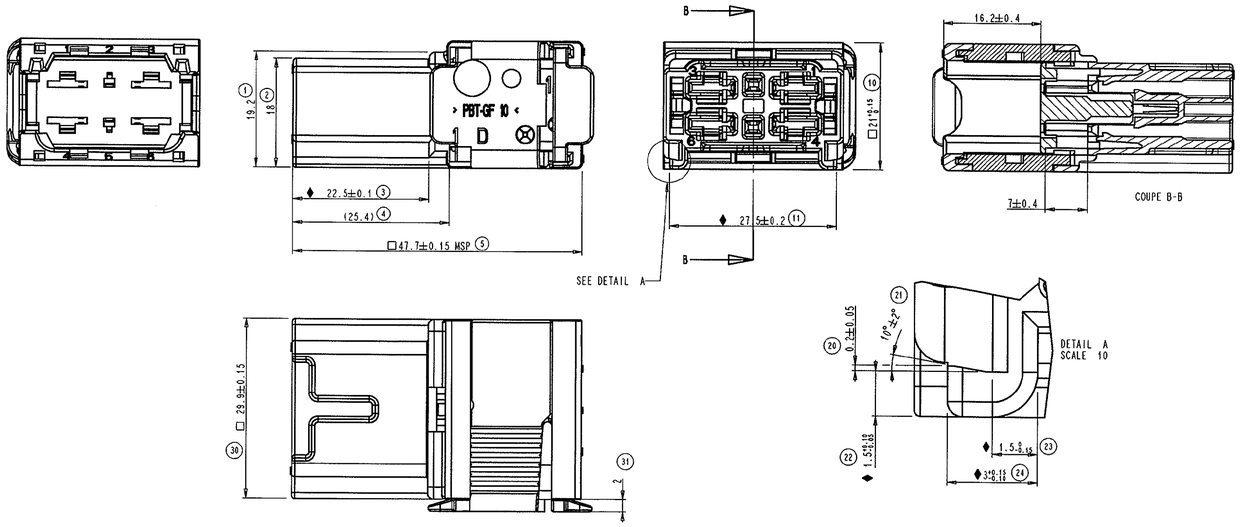

() : COTES DONNEES POUR INFORMATION

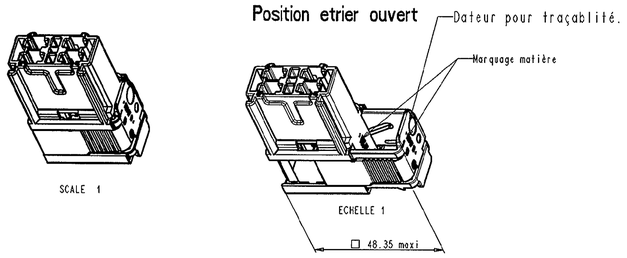

CONTROLE VISUEL	PRESENCE VERROU SECONDAIRE DANS BOITIER PL PRESENCE ETRIER SUR BOITIER PL
♦ : COTES FONCTIONNELLES	
□ : COTES D'ENCOMBREMENT HORS TOUT DU PRODUIT DONNEES A TITRE INDICATIF ET NON SOUMISES A SUIVI	
NOTA : LES COTES FONCTIONNELLES DES ALVEOLES SONT VERIFIEES PAR CALIBRES DE CONTROLES	

DEFINITION CONDITIONNEMENT SELON FICHE D'EMBALLAGE DOC.INJ.042

REFERENCE PRONER	REFERENCE RENAULT	DESIGNATION	N° DU CARTON GALIA	VRAC	NB DE PIECES PAR BARQUETTE	NB DE BARQUETTES PAR CARTON	NB DE PIECES PAR CARTON	POIDS DU CARTON
P80 103 89 136 02	7703297402	PORTE LANGUETTES ASSEMBLE ETRIER A DROITE	9	NON	161	5	805	15Kg

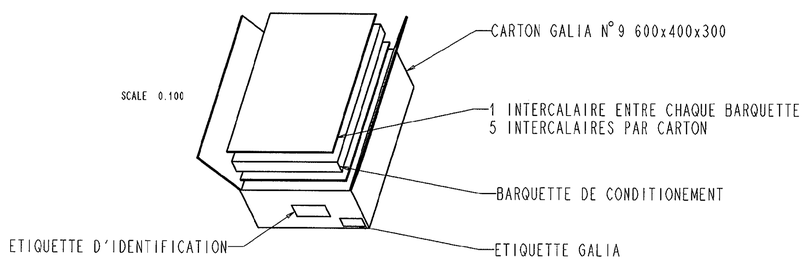

LOGO PRONER
REF PRONER : P801038913602
NOMBRE : 805
N° LOT :
NOM CLIENT : RNUR
CODE BARRE REF. CLIENT
REF CLIENT : 7703297402
DATE / HEURE

CALIBRE DE CONTROLE

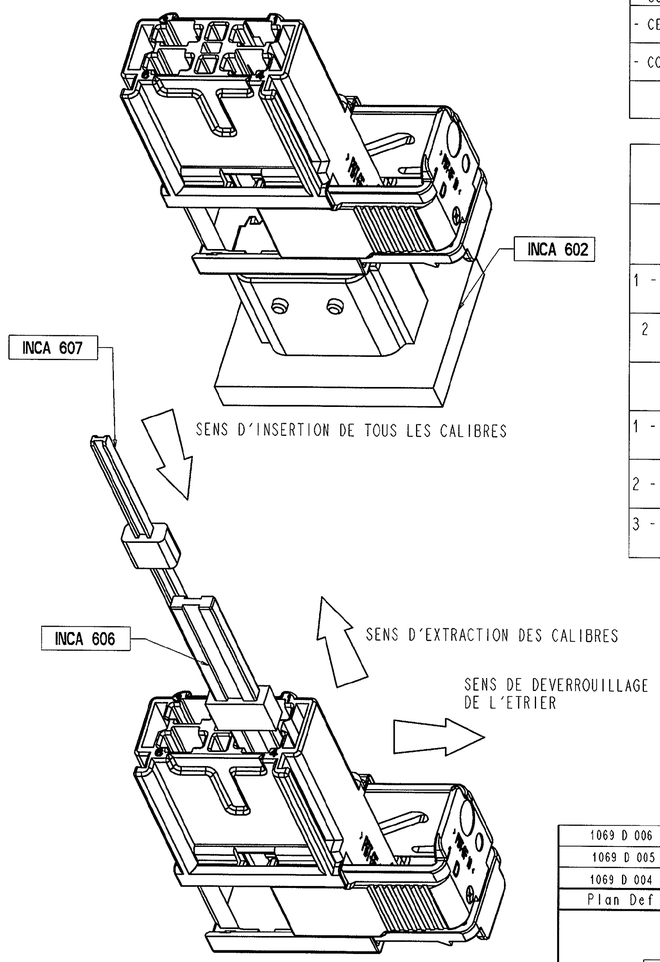

NOTICE DE CONTROLE
- MOYENS DE CONTROLE : PIED A COULISSE, PROJECTEUR DE PROFIL ET CALIBRES DE CONTROLE.
- TOUTE COTE (MSP) OU FONCTIONNELLE FIGURANT SUR CE PLAN ET NON RESPECTEE SUR UN LOT FERA L'OBJET D'UN REFUS PAR RAPPORT AU CONTRAT QUALITE COMPOSANT.
- CE PLAN DE CONTROLE EST UN EXTRAIT DU PLAN DE DEFINITION.
- CONFORME AU CDC RENAULT 36-05-019

NOTICE D'UTILISATION DU CALIBRE DE CONTROLE
CONTROLE OUVERTURE PORTE LANGUETTES
1 - OUVRIR L'ETRIER POUR POUVOIR INSERER LE CALIBRE DANS LE PL
2 - LE PL DOIT POUVOIR PENETRER SUR LE CALIBRE JUSQU'A LA BUTE.
CONTROLE CONFORMITE DES ALVEOLES
1 - INSERER LE COTE MINI DU CALIBRE DANS L'ALVEOLE IL DOIT RENTRER EN BUTEE.
2 - RETIRER LE CALIBRE DE L'ALVEOLE ET LE RETOURNER
3 - ESSAYER D'INSERER LE COTE MAXI DU CALIBRE IL NE DOIT PAS RENTRER DANS L'ALVEOLE

PRONER COMATEL P/N	Tyco Electronics P/N
P801038913602	1544148-1

NOTA : LA REPRESENTATION DES CALIBRES DE CONTROLE N'EST QUE SYMBOLIQUE, AFIN DE DEFINIR LE PRINCIPE DE CONTROLE.

REFERENCE CALIBRE	FONCTION
INCA 602	CONTROLE OUVERTURE PL PERMETTANT PASSAGE PC CONTROLE DIMENSIONNEL AFIN DE VALIDER ACCOUPLEMENT PC/PL
INCA 606	CONTROLE DES ALVEOLES DE 6.3 : ABSENCE BROCHES CASSEES .
INCA 607	CONTROLE DES ALVEOLES DE 1.5 : ABSENCE BROCHES CASSEES .

Plan Def	Ref Proner	Indice	Date	Designation
1069 D 006	P801048913602	-	-	ETRIER DE VERROUILLAGE
1069 D 005	P801028913602	-	-	VERROU SECONDAIRE P-L
1069 D 004	P801018913602	-	-	PORTE LANGUETTES 6 VOIES

Note B.E / D.O. note
Indice de modification du plan fournisseur / Supplier's drawing modification index D5
Note B.E / D.O. note
Masse / Weight 0.016 Kg
Français / English

PORTE LANGUETTES 6 VOIES ETRIER A DROITE

C.T.	Service Department	Numéro / Numer of
WAH	60606	Sur le plan numéro / On the drawing number — Ind.
Utilisateurs / Users	Réglement / Regulation	Numéro de concurrence / Competitive number: 7703 297 402 — Planche / Sheet 1 — Modif. / Issue
		Numéro du visa / Visa number — RENAULT

Ref Proner	Ref Renault	Matiere	Traitement	Couleur	Conditionnement
P801038913602	7703297402	PBT 10%GF V0 (SMP-101)	-	-	

Sous-Ens. - Norme -
Ensemble - Masse 16,5 gr

PORTE LANGUETTES 6 VOIES COMPLET
PLAN DE CONTROLE (ETRIER MONTE A DROITE)

Dessine le 12/12/94
Par E - POLLOSSON

PRONER COMATEL
DIVISION INDUSTRIELLE
Chapareillan 38530 PONTCHARRA
Tel: (16) 76 45 34 34 Fax: 76 45 28 21

Etudes JDr — Qualite DCz — Tol. ±0.1 — Devis - — Echelle 2 — Planche 1

1069 C 023

Reproduction et diffusion interdites sans autorisation

Nature de la Modification	N Avis modif.	Etude	Qualite	Dessine	Date	Ind.
Suppression des marquages jet d'encre (ref Renault, ind pièce assemblée, date d'assemblage). Tracabilité par dateur mensuel sur étrier.Ajout spécification matière Ajouté coupe BB, Verrou secondaire en position prémonté - ANNULE plan 1069 E 003.	1310 et 1323	JDr	//	H. Vn	03/09/99	D5
PASSAGE MARQUAGE DE LA PIECE ASSEMBLEE MOIS/ANNEE A SEMAINE/ANNEE + PASSAGE D'UNE MASSE THEORIQUE CALCULEE EN CAO A LA MASSE REELLE DE LA PIECE + RAJOUT DE L'ANNOTATION "POSSIBILITE DE MARQUAGE DES PIECES DANS LES 2 SENS" + MODIF CONDITIONNEMENT : REF A FICHE D'EMBALLAGE + MODIF COTE N°4	-	JDr	DCz	FCx	28/03/96	D4
MAJP SUITE A RAPPORT CAEI SERIE DU 14/02/96 : MODIFICATION DESIGNATION : INDICE SOUS-ENSEMBLE ---> INDICE PIECE ASSEMBLEE + MODIFICATION PARTIE "NOTICE DE CONTROLE" + RAJOUT DE LA MASSE DU PL COMPLET	-	JDr	DCz	FCx	16/02/96	D3
Mise en conformite avec le plan de definition du Porte-Languettes 1069 D 004 indice D2	-	JDr	DCz	CH.P	22/11/95	D2
PLAN VALABLE POUR PIECES REALISEES AVEC MOULES TOUTES EMPREINTES, +AJOUT 4 CHANFREINS 1.5x45°	-	JDr	DCz	CH.P	18/09/95	D1
inversion des repères alveoles faces avant et arrière (1 -> 3 et 4 -> 6)	-	JDr	DCz	JCDd	16.08.95	C1
MODIF POSITION MARQUAGE FACE AV ALD COTE, 6 DERNIER CHIFFRES REF RENAULT, SUPP CALIBRE 604 ET 605 (CONTROLE SUR PCS UNITAIRE), MODIF CDT 1 INTER SUR DERN BARQ.	-	JDr	DCz	E - P	20/06/95	B3
MISE A JOUR SUIVANT RAPPORT LABO EI 2366 B; NUMEROTATION DES COTES CREATION COTE MSP ; MODIF. CDT PCS / BARQUETTE ET NB BARQUETTES.	-	JDr	DCz	E - P	30/05/95	B2
MISE A JOUR SUITE A REMARQUES CLIENT.	-	JDr	DCz	E - P	23/02/95	B1
MODIF. ETRIER -AJOUT DE RAINURES DE PREHENSION - MODIF. SYMBOLES COTATION - MODIF. ETIQUETTE CONDITIONNEMENT -	-	JDr	DCz	E - P	12/01/95	A-2
CREATION DOCUMENT	-	JDr	DCz	E - P	12/12/94	A-1

MAN6 FOLDER: 0 20 DATE: 6-Sep-99 15:18:33 1069 C_023.DS