THIS DRAWING IS UNPUBLISHED
VERTRAULICHE UNVEROEFFENTLICHTE ZEICHNUNG
© COPYRIGHT 2010 TE Connectivity
RELEASED FOR PUBLICATION 30.SEP. 2010
FREI FUER VEROEFFENTLICHUNG
ALL RIGHTS RESERVED.
ALLE INTERNATIONALEN RECHTE VORBEHALTEN.

MATED WITH:
PASSEND ZU: 2120330 / 2120340

LOC	DIST
A1	–

PROJEKT NR.: –

1:1

REVISIONS
AENDERUNGEN

P	LTR	DESCRIPTION BESCHREIBUNG	DATE	DWN	APVD
	C1	DETAILS SEE PCN E-13-000131	05JAN2013	SJ	HR
	D1	-1: INNER DIA. A REWORKED (PCN E-13-012625)	08AUG2013	SA	DO
	D2	-2 ACTIVATED PER PCN E-13-014085	06SEP2013	ER	DO
	D3	MARKS 2+5 ADAPTED TO TOOL (PCN E-14-006076)	29APR2014	ER	DO

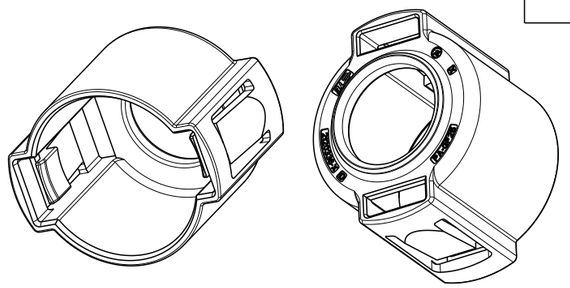

A-A

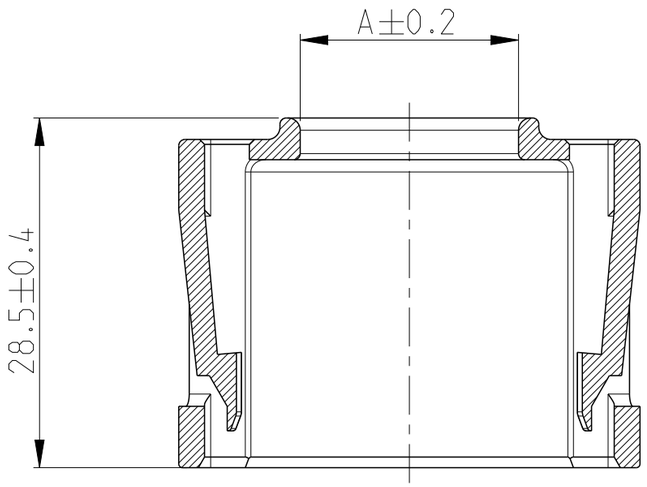

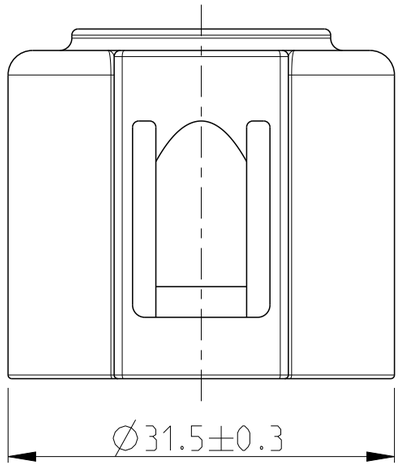

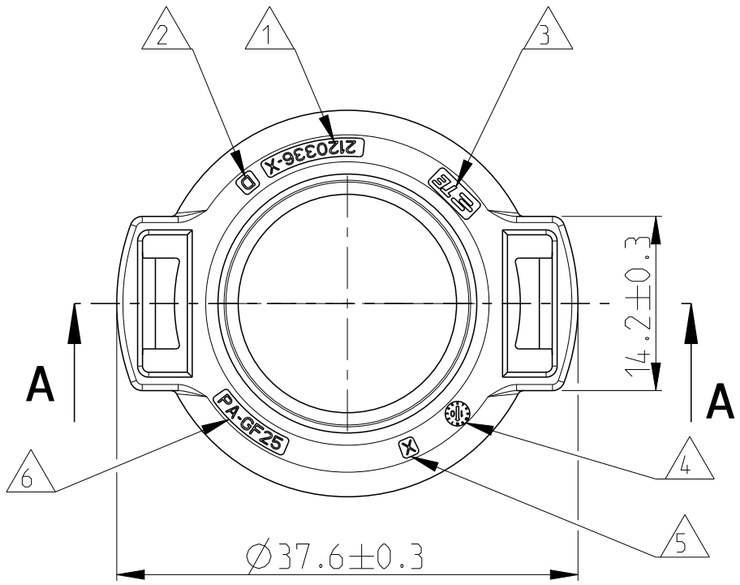

1. PARTNUMBER
2. REVISION STATUS
3. COMPANY LOGO
4. DATE CLOCK
5. NEST IDENTIFICATION
6. MATERIAL IDENTIFIER
7. PACKAGING: PARTS BULK PACKED INTO FOLDING BOX

1. SACHNUMMER
2. REVISIONSSTAND
3. FIRMRNLOGO
4. DATUMSUHR
5. NESTKENNZEICHNUNG
6. MATERIALKENNZEICHNUNG
7. VERPACKUNG: TEILE ALS SCHUETTGUT IN EINEN KARTON VERPACKT

WIRE DIAMETER [MM] KABELDURCHMESSER [mm]	DIMENSION ØA	SURFACE/COLOUR Oberflaeche/Farbe	MATERIAL	WEIGHT (g)	DESCRIPTION BENENNUNG	PART-NO. TEILE-Nr.
13,0 - 15,0	15,3	BLACK	PA66-GF25	7.34	PROTECTION COVER SCHUTZKAPPE	2120336-2
15,1 - 17,0	17.8	BLACK	PA66-GF25	7.22	PROTECTION COVER SCHUTZKAPPE	2120336-1

THIS DRAWING IS A CONTROLLED DOCUMENT.
DIESES ZEICHNUNGSDOKUMENT WIRD DURCH AMP INCORPORATED KONTROLLIERT.
AENDERUNGEN, DIE DEM TECHNISCHEN FORTSCHRITT DIENEN, SIND VORBEHALTEN.
DEN JEWEILS LETZTGUELTIGEN AENDERUNGSSTAND ERFAHREN SIE AUF ANFRAGE.

DIMENSIONS: MASSEINHEITEN: mm

TOLERANCES UNLESS OTHERWISE SPECIFIED: ALLGEMEINTOLERANZEN
0 PLC ±-
1 PLC ±-
2 PLC ±-
3 PLC ±-
4 PLC ±-
ANGLES/WINKEL ±2°

MATERIAL PA-GF25

FINISH/OBERFLAECHE/FARBE –

DWN S. HASS 30SEP2010
CHK K.-H. HESS 30SEP2010
APVD S. HEIN 30SEP2010
PRODUCT SPEC PRODUKTSPEZ. 108-94252
APPLICATION SPEC VERARBEITUNGSSPEZ. 114-94067
WEIGHT GEWICHT 7.3g

TE Connectivity

NAME
PROTECTION COVER
SCHUTZKAPPE
MOTORMAN HYBRID CONNECTOR

SIZE	CAGE CODE	DRAWING NO ZEICHNUNGS-NR.	RESTRICTED TO NUR FUER
A3	00779	C-2120336	–

Customer Drawing /KUNDENZEICHNUNG
SCALE MASSSTAB 2:1 SHEET BLATT 1 OF VON 1 REV D3