DWG. NO. SD-58245-0000

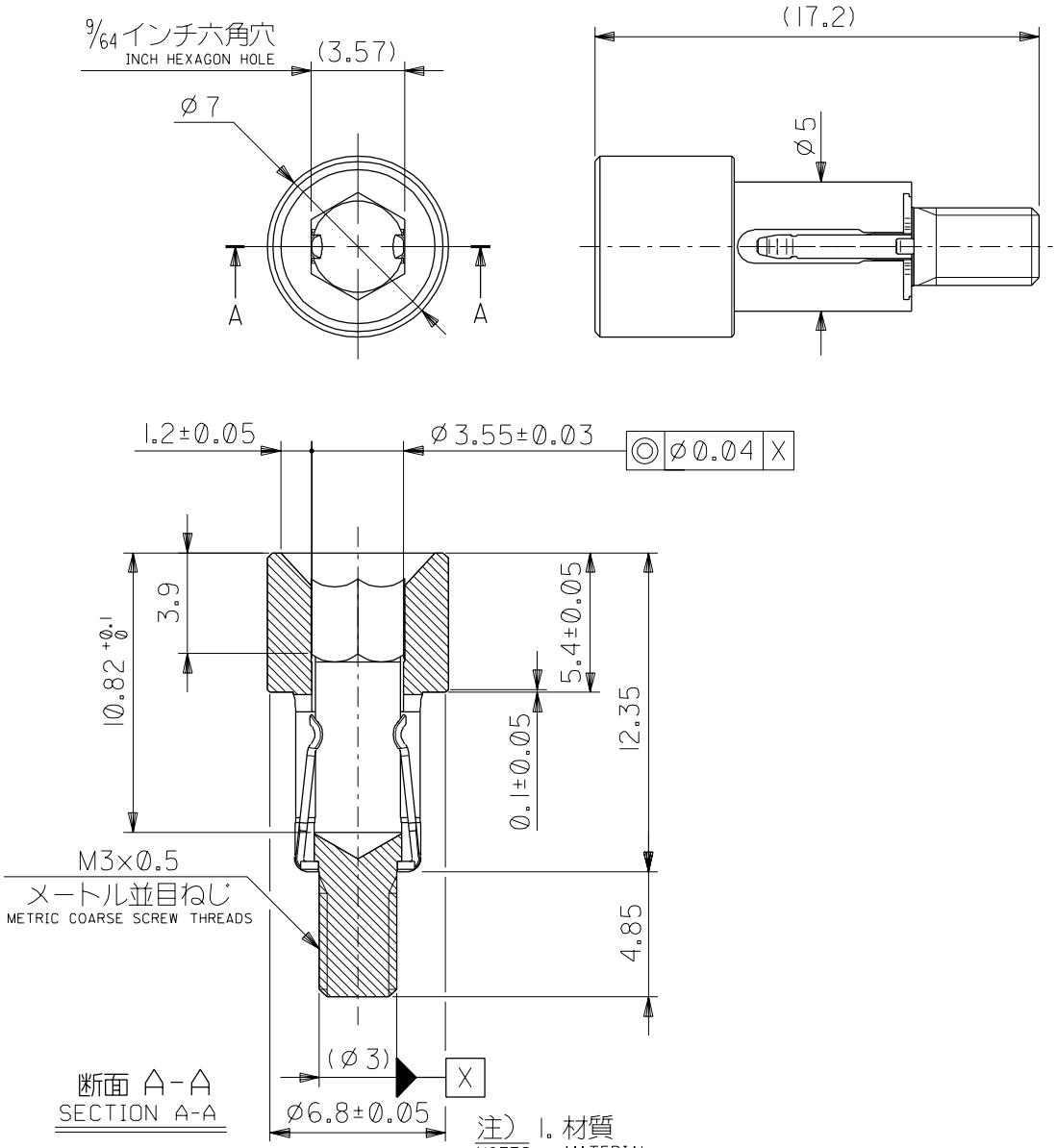

断面 A-A
SECTION A-A

注) NOTES
1. 材質 MATERIAL
本体 : 亜鉛合金ダイカスト
BODY : ZINC ALLOYS CASTINGS
ターミナル : ステンレス
TERMINAL : STAINLESS
2. メッキ仕様
PLATING
本体 : ニッケルメッキ 2.0μm MIN.
BODY : NICKEL

角度 ANGLE	±3°
30 以上 OVER	±0.3
10 以上 OVER 30 未満 UNDER	±0.25
10 未満 UNDER	±0.2
一般公差 GENERAL TOLERANCES	

記号 LTR	変更内容 REVISION RECORD	DR. CHK.	日付 DATE
0	新規作成 RELEASED (JD80149)	K.K N.M	'97/08/07

材料 MATERIAL	注) 参照 SEE NOTES
仕上げ FINISH	注) 参照 SEE NOTES
適用電線範囲 WIRE RANGE	—〃—
被覆外径 INS. RANGE	—〃—
DRAWN BY '97/08/07	CHK'D BY
APP'D BY	尺度 SCALE 4-1

MOLEX-JAPAN CO.,LTD.
日本モレックス株式会社

REVISE ONLY ON CAD SYSTEM

TITLE 名称
GUIDE BUSH
(FOR RIGHT ANGLE 0.8mm I/O DOCKING CONN.)

DWG. NO. SD-58245-0000 REV 0

S58245.DGN

: MM DIMENSIONS IN METRIC DO NOT SCALE DRAWING

THIS DRAWING CONTAINS INFORMATION THAT IS PROPRIETARY TO MOLEX(JAPAN) AND SHOULD NOT BE USED WITHOUT WRITTEN PERMISSION
本図面は日本モレックス（株）の所有する情報を含むもので当社の許可なく複製を禁止する。

EN-01C(032)MX.1-33