THIS DRAWING IS UNPUBLISHED.
VERTRAULICH UNVEROEFFENTLICHTE ZEICHNUNG
© COPYRIGHT 1997 BY -
RELEASED FOR PUBLICATION AUGUST 1997
FREI FUER VEROEFFENTLICHUNG
ALL RIGHTS RESERVED.
ALLE RECHTE VORBEHALTEN.

MATED WITH
PASSEND ZU
967402

WAS 97-52159-005

LOC	DIST
A1	-

PROJEKT NR. A97-52159

REVISIONS
AENDERUNGEN

P	LTR	DESCRIPTION BESCHREIBUNG	DATE	DWN	APVD
	B3	REVISED PER ECO-11-005027	23MAR2011	RK	HMR
	C	REVISED PER ECO-13-005564	18APR2013	RD	JG

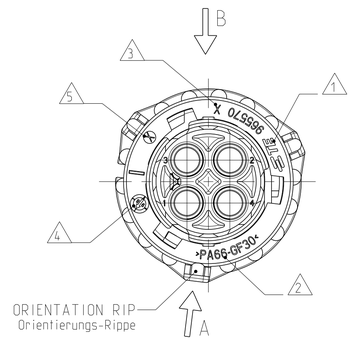

COUPLING RING IN PRE-LOCKED POSITION
(FITTING POSITION WITH PIN HOUSING)
Kupplungsring in Vorraststellung
(Fuegeposition mit Stiftgehaeuse)

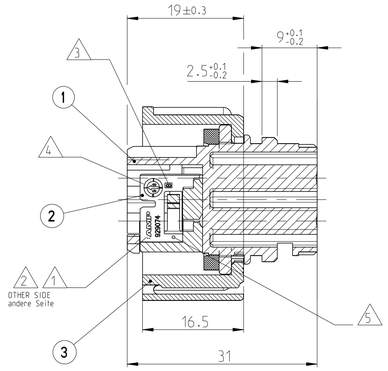

SECOND LOCKING DEVICE
IN PRE-LOCKED POSITION
Zweite Kontaktsicherung
in Vorraststellung

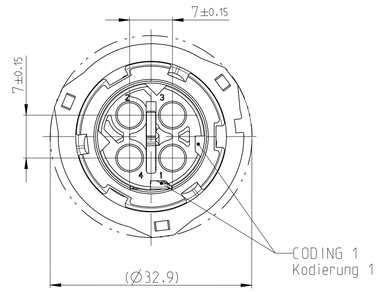

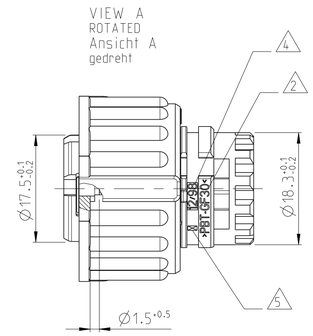

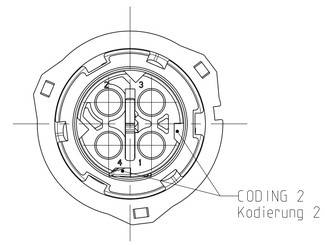

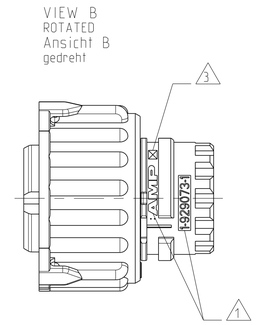

SECOND LOCKING DEVICE
IN LOCKED POSITION
Zweite Kontaktsicherung
in Endrastsstellung

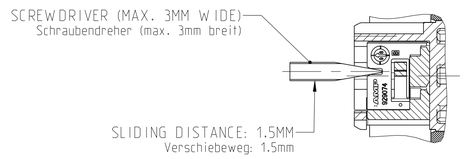

CLOSED CAVITIES OF THE
2POS./3POS. SOCKET HOUSING
Geschlossene Kammern des
2pol./3pol. Buchsengehaeuses

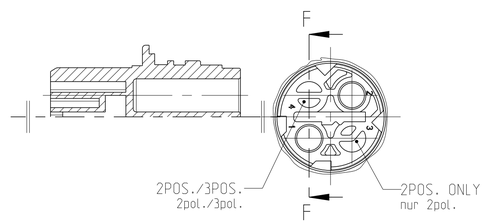

NOTES:
Bemerkungen:

1. TE LOGO AND TE CONNECTIVITY NUMBER OF SINGLE PART
   TE-Logo und TE CONNECTIVITY-Nummer des Einzelteils
2. MATERIAL MARKING
   Werkstoffkennzeichnung
4. REVISION OF THE MOLD
   Werkzeugaenderungsindex
3. PRODUCTION DATE
   Produktionsdatum
5. CAVITY MARKING
   Nestmarkierung
6. FITS TO CONNECTORS ACC. TO
   DIN 72585/ISO 15170 FORM A AND B AND
   PIN HOUSING 2-4POS. TE CONNECTIVITY-NO. 967402
   Passend zu Steckverbindern nach
   DIN 72585/ISO 15170 FORM A und B und
   Stiftgehaeuse 2-4pol. TE-Nr. 967402
7. FOR SUITABLE CONTACTS SEE DRAWING:
   Zu verwendende Kontakte siehe Tabellenzeichnung:

   TE CONNECTIVITY-NR.: 1355065

   MAX. WIRE THICKNESS: 2.5mm²
   max. Drahtgroesse: 2.5mm²
8. BULK PACKAGING IN CARDBOARD BOX
   Schuettgut im Karton
9. COLOUR OF SOCKET HOUSING ACC. TO CODING.
   COLOUR OF SEALING ORANGE.
   Farbe des Buchsengehaeuses gemaess der Kodierung.
   Farbe der Dichtung orange.

CODING / Kodierung

ACC. TO / nach DIN 72585 / ISO 15170

4 BLUE blau		3 GREEN gruen		2 GREY grau		1 BLACK schwarz									
-	-	-	-	2-968968-3	C	1-968968-3	C	2	1.2 (2POS.)	3	1	PA66-GF30	BLACK schwarz	COUPLING RING Kupplungsring
										2	1	PA6/6T-GF25	YELLOW gelb	SECKOND LOCKING DEVICE Zweite Kontaktsicherung
										1	1	PBT-GF30/ SILICONE	9	2POS. SOCKET HSG. W. SEALING 2pol. Buchsengeh. m. Dichtung
-	-	-	-	-	-	1-968968-2	C	3	1-3 (3POS.)	3	1	PA66-GF30	BLACK schwarz	COUPLING RING Kupplungsring
										2	1	PA6/6T-GF25	YELLOW gelb	SECKOND LOCKING DEVICE Zweite Kontaktsicherung
										1	1	PBT-GF30/ SILICONE	9	3POS. SOCKET HSG. W. SEALING 3pol. Buchsengeh. m. Dichtung
-	-	-	-	-	-	1-968968-1	C	4	1-4 (4POS.)	3	1	PA66-GF30	BLACK schwarz	COUPLING RING Kupplungsring
										2	1	PA6/6T-GF25	YELLOW gelb	SECKOND LOCKING DEVICE Zweite Kontaktsicherung
										1	1	PBT-GF30/ SILICONE	9	4POS. SOCKET HSG. W. SEALING 4pol. Buchsengeh. m. Dichtung
ORDER-NO. Bestell-Nr.	REV.	ORDER-NO. Bestell-Nr.	REV.	ORDER-NO. Bestell-Nr.	REV.	ORDER-NO. Bestell-Nr.	REV.	NO. OF POSITIONS Polzahl	USABLE CONTACT-CAVITIES (DIN/ISO-NAME) bestueckbare Kontaktkammern (DIN/ISO-Bez.)	POS.	QTY Stueck	MATERIAL	COLOUR Farbe	DESCRIPTION OFF SINGLE PARTS Beschreibung der Einzelteil

THIS DRAWING IS A CONTROLLED DOCUMENT.
DIESE ZEICHNUNG IST EIN KONTROLLIERTES DOKUMENT.

DIMENSIONS: MASSEINHEITEN: mm

TOLERANCES UNLESS OTHERWISE SPECIFIED: ALLGEMEINTOLERANZEN ACC. TO ISO 8015
0 PLC ±
1 PLC ± ±0.2
2 PLC ±
3 PLC ±
ANGLES/WINKEL ±2°

MATERIAL: SEE TABLE siehe Tabelle

FINISH/OBERFLAECHE/FARBE: SEE TABLE siehe Tabelle

DWN J. Granzow 16AUG1997
CHK J. Hass 20MAR1998
APVD Ch. Eberwein 25APR2008

PRODUCT SPEC PRODUKTSPEZ. 108-18621
APPLICATION SPEC VERARBEITUNGSSPEZ. 114-18255
WEIGHT GEWICHT 11.42g

TE Connectivity

NAME 2.5MM SOCKET CONNECTOR, 2-4POS. WITH SECONDARY LOCKING
2.5mm Buchsenstecker,2-4 pol. mit zweiter kontaktsicherung

SIZE A1 | CAGE CODE 00779 | DRAWING NO ZEICHNUNGS-NR. C-968968 | RESTRICTED TO NUR FUER -

CUSTOMER DRAWING /KUNDENZEICHNUNG | SCALE MASSSTAB 2:1 | SHEET BLATT 1 OF VON 1 | REV C

4805 (3/11)