NUMBER C-175628

三角法(3rd ANGLE PROJECTION)

METRIC

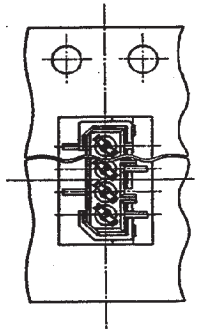

偶数極
EVEN NUMBER Pos.

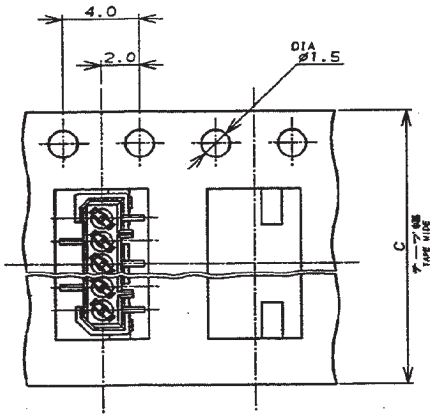

奇数極
ODD NUMBER Pos.

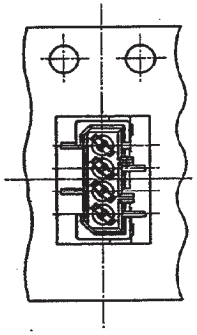

4 極 4 Pos.

注記

1 包装規格No.:107-5123-1

NOTE

1.PACKAGING SPEC:107-5123-1

2 OBSOLETE PARTS: OBSOLETE CIS STREAMLINING PER D.RENAUD/D.SINISI

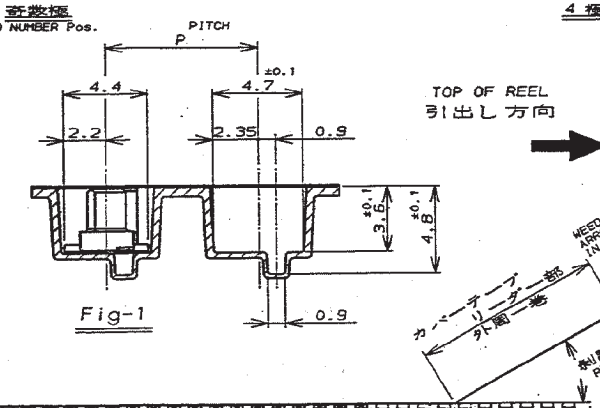

Fig-1

TOP OF REEL
引出し方向

WEEDING THE COVER TAPE ARROUND THE OUTER PERIPHERY IN A TURN.

カバーテープ リーダー部 外周一巻

剥離角度:165°-180°
PEELING ANGLE.

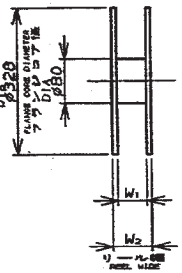

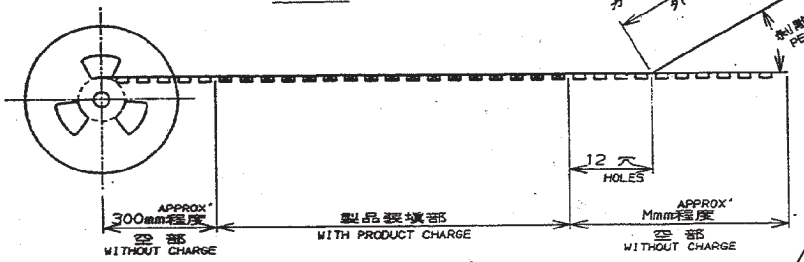

	W2	W1	M	P	C	数量 (ケ) QTY/REEL	極数 Pos.	エンボステープ型番 EMBOSS TAPE P/N	コネクタ型番 (ハイフン前) CONNECTOR P/N (-P)	リール巻 コネクタ型番 TAPING P/N
	↑	↑	↑	↑	↑	↑	10	1-912050-2	4- ↑ -0	4- ↑ -0
2 OBSOLETE	29	26	600	12	24	1000	8	1- ↑ -0	3- -8	~~3- -8~~
	↑	↑	↑	↑	↑	↑	7	1- -7	3- -7	~~3- -7~~
							6	1- -6	3- -6	~~3- -6~~
	21	18			16		5	1- -5	3- -5	3- -5
2 OBSOLETE	17	14	300	8	12	1500	4	1-720999-4	3-174902-4	~~3-175628-4~~

Copyright ©19 年 日本エー・エム・ピー株式会社
Copyright ©19__ AMP (Japan), LTD. ALL RIGHTS RESERVED.

AMP 日本エー・エム・ピー株式会社 Tokyo, Japan

LTR	変更 (REVISION RECORD)	DR	CHK	DATE
B	REVISED ECR-14-009852	I.T	W.H	10'1314
A1	REV PER ECO-10-000444	KK	AEG	09JAN 10
A	極数追加 J-12577	S.K		10/12/20
0	作成 J-12577	S.K	J.T	5/19 '89

電線サイズ (WIRE RANGE) mm² (AWG) ( )
絶縁外径 (INSULATION DIA.) - mmø
材料 (MATERIAL) —
仕上 (FINISH) —
DR. S.KANEKI 5/19/'89
DE. J.TANIGAWA
CHK. J.TANIGAWA 5/19/'89
APP. J.TANIGAWA 5/19/'89

名称 (NAME) エンボステープ型 1.25 F-P コネクタ (基板対基板接続用) 1列仕様 リセ ヘッダー アッセンブリ 基板平行取付型 (V) サーフェイスマウント タイプ 基板位置決め用ボス無
ON TAPING (EMBOSSD) 1.25 F-P CONNECTOR (2-70-8) SINGLE ROW REC HDR ASS'Y OD SMT TYPE WITHOUT BOSS

一般公差 (GENERAL TOLERANCE)
10以下: ±0.2
10を超え 30以下: ±0.25
30を超え 100以下: ±0.3
角: ±3°

SIZE A3 | LOC J | 番号 (No.) C-175628
尺度 (SCALE) — | REV. B | SHEET 1 OF 1

PRINT DIST

単位: mm DIMENSIONS IN MM. DO NOT SCALE PRINT

AMP-J REV.10/'83

(CUSTOMER DRAWING) 参考図面