THIS DRAWING IS UNPUBLISHED.
VERTRAULICHE UNVEROEFFENTLICHTE ZEICHNUNG
© COPYRIGHT 19- BY AMP INCORPORATED. ALL RIGHTS RESERVED. ALLE RECHTE VORBEHALTEN.

RELEASED FOR PUBLICATION ,19-.
FREI FUER VEROEFFENTLICHUNG

MATED WITH:
PASSEND ZU: –

LOC	DIST
AI	–

PROJECT NR.: A95-52007

REVISIONS / ABAENDERUNGEN

P	LTR	DESCRIPTION / BESCHREIBUNG	DATE	DWN	APVD
	E1	966 658-3,1-...-1,1-...-2.1-...-3 hinzu	13-MAY-97	DD	–
	E2	2-966658-1,2-966658-2,2-966658-3 hinzu	01-APR-98	DD	–
	E3	3-966658-1,3-966658-2 hinzu	11-APR-00	KS	–
	E4	5-966658-1 bis 7-966658-5 hinzu, Verpackung def.	09-MAY-00	KS	–
	E5	7-966658-6 hinzu	25JAN05	GF	BL
	E6	Material 2-966658-X und 7-966658-6 geändert	16-AUG-06	BL	–
	E7	Note 8 added	31-01-07	BL	–
	E8	Kontur an Werkzeug angepasst	07-AUG-07	BL	–

Kodierung A-F gezeichnet

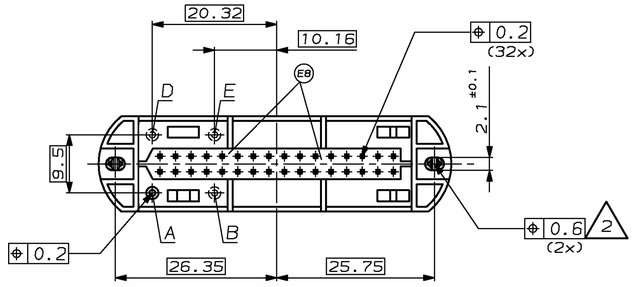

Einzelheit "Y"

M 5:1

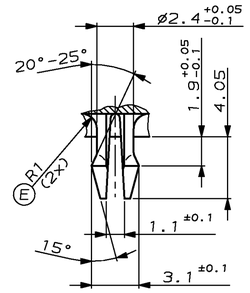

Empfohlenes Leiterplatten Bohrbild

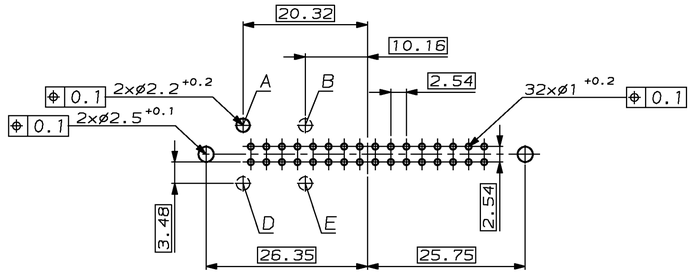

Schnitt A-A

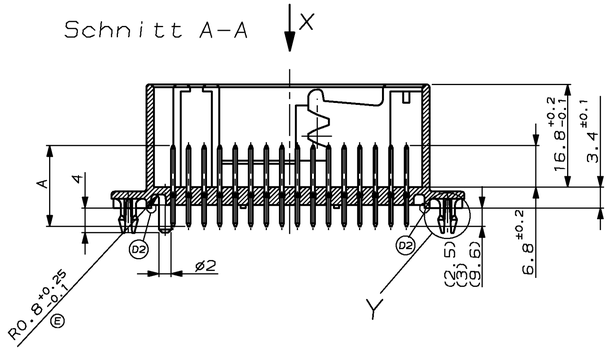

Schnitt B-B

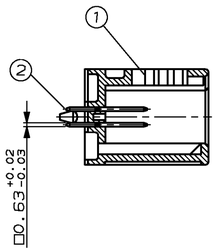

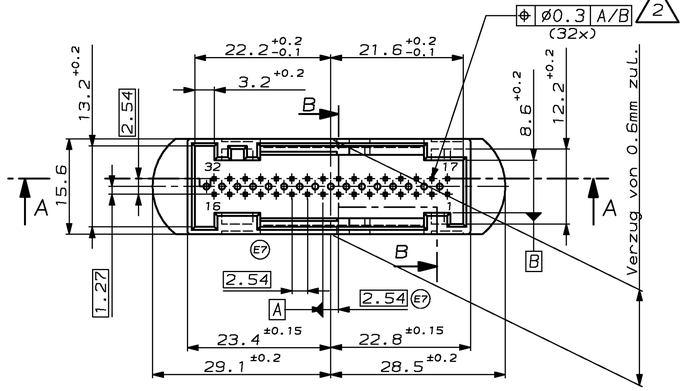

Ansicht "X"

alle Kodierungen dargestellt

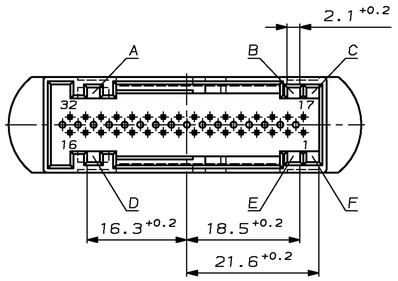

1 Ausfuehrung der Leiterplattenkodierung und der Kodiernuten, siehe Tabelle

2 Form -und Lagetoleranz; "Position" gilt nur fuer die entsprechenden Spitzen

3 Einwegverpackung: Produktträger in Karton

4 Kontaktbereich min. 0.8µm vergoldet
Lötbereich min. 2.5µm verzinnt

5 Mehrwegverpackung HELLA: Produktträger in Hella E1-Behälter MF 6320

6 Mehrwegverpackung Bosch: Produktträger in Bosch-Behälter 6000 515 033

7 Mehrwegverpackung VDO: Produktträger in VDO-Behälter MF 6170

E7 8 Oberfläche: 2.0µm - 4.0µm Sn über 1.27µm - 2.2µm Ni / galv. verzinnt, matt

Kodierung: Verpackung	Leiterplattenseite	Steckseite ABC DEF	DIM A (mm)	Rev.	9-.-9 BESTELL-NR.	7-.-6	7-.-5	7-.-4	7-.-3	7-.-2	7-.-1	6-.-3	6-.-2	6-.-1	5-.-3	5-.-2	5-.-1	3-.-2	3-.-1	2- -3	2- -2	2- -1	1-.-3	1-.-2	1-.-1	-3	-2	-1	POS.	STÜCK	BENENNUNG EINZELTEIL	Rev.	WERKSTOFF	OBERFLÄCHE / FARBE/RAL Nr.
Einweg 3	–	ABC DEF	20.3	E	X																								2	32	AMPMODU MODU II Stift □0.63	H	CuSn6	4
VDO 7	D	C-D	13.2	B		X	X	X				X	X	X	X	X	X	X	X	X	X	X				X	X	X	2	32	AMPMODU MODU II Stift □0.63	A	CuSn6	vorverzinnt 4
VDO 7	D	C-D	13.2	A					X	X	X												X	X	X				2	32	AMPMODU MODU II Stift □0.63	H	CuSn6	vorverzinnt 4
VDO 7	A	A-F	13.2	A			X											X											1	1	32pol.Stiftwanne	E	PBT-GF	blau 5010
VDO 7	E	A,C,E	12.7	E				X											X										1	1	32pol.Stiftwanne	E	PBT-GF	grün 6016
VDO 7	D	C-D	12.7	E																X									1	1	32pol.Stiftwanne	B	PPA-GF30	grau 7036
VDO 7	A	A-F	12.7	E		X															X								1	1	32pol.Stiftwanne	B	PPA-GF30	blau 5012
Bosch 6	E	A,C,E	13.2	E																		X							1	1	32pol.Stiftwanne	B	PPA-GF30	grün 6018
Bosch 6	D	C-D	13.2	E					X			X			X								X			X			1	1	32pol.Stiftwanne	E	PBT-GF	grau 7036
Bosch 6	A	A-F	13.2	E	X																								1	1	32pol.Stiftwanne	E	PBT-GF	violett 4006
Hella 5	E	A,C,E	13.2	E						X			X			X								X			X		1	1	32pol.Stiftwanne	E	PBT-GF	blau 5012
Hella 5	D	C-D	13.2	E							X			X			X								X			X	1	1	32pol.Stiftwanne	E	PBT-GF	grün 6018
Hella 5	A	A-F	13.2	E																														
Einweg 3	D	C-D	13.2	A																														
Einweg 3	A	A-F	13.2	A																														
Einweg 3	E	A,C,E	13.2	B																														
Einweg 3	D	C-D	13.2	B																														
Einweg 3	A	A-F	13.2	B																														
Einweg 3	E	A,C,E	12.7	E																														
Einweg 3	D	C-D	12.7	E																														
Einweg 3	A	A-F	12.7	E																														
Einweg 3	E	A,C,E	13.2	E																														
Einweg 3	D	C-D	13.2	E																														
Einweg 3	A	A-F	13.2	E																														

DWN	29-AUG-95 K.Sellen
CHK	14-FEB-95 B.Kirsch
APVD	–
PRODUCT SPEC / PRODUKTSPEZ.	–
APPLICATION SPEC / VERARBEITUNGSSPEZ.	–
WEIGHT / GEWICHT	–

THIS DRAWING IS A CONTROLLED DOCUMENT FOR AMP INCORPORATED. IT IS SUBJECT TO CHANGE AND THE CONTROLLING DREPRODUCTION. ORIGINATOR SHOULD BE CONTACTED FOR THE LATEST REVISION. DIESES ZEICHNUNGSDOKUMENT WIRD DURCH AMP INCORPORATED KONTROLLIERT. ABGEANDERT. ES IST DER TECHNISCHEN VERTRAULICHKEIT STEHEN. BITTE WENDEN SIE SICH ZUERST ZU EINER ABGEANDERTEN FASSUNG DES DOKUMENTS.

DIMENSIONS: DIMENSIONEN: mm

TOLERANCES UNLESS OTHERWISE SPECIFIED: ALLGEMEINTOLERANZEN n. DIN 16901 - 140
0 PLC ±1
1 PLC ±1
2 PLC ±1
3 PLC ±1
ANGLES/WINKEL ±2°
FINISH/OBERFLAECHE/FARBE –

MATERIAL –

tyco Electronics AMP GmbH
D - 64625 Bensheim

NAME: AMPMODU MODU II Stiftleiste, ASSY, 2x16pol.

SIZE A1 | CAGE CODE 00779 | DRAWING NO / ZEICHNUNGS-NR. C-966658 | RESTRICTED TO / NUR FUER –

MASSSTAB 2:1 | BLATT 1 OF 1 VON 1 | REV E8

CUSTOMER DRAWING /KUNDENZEICHNUNG

Not the LATEST REVISION