THIS DRAWING IS UNPUBLISHED.
VERTRAULICHE UNVEROEFFENTLICHTE ZEICHNUNG
© COPYRIGHT 2010 BY TYCO ELECTRONICS CORPORATION. ALL INTERNATIONAL RIGHTS RESERVED.
ALLE INTERNATIONALEN RECHTE VORBEHALTEN.

RELEASED FOR PUBLICATION - 2010-
FREI FUER VEROEFFENTLICHUNG

MATED WITH:
PASSEND ZU:
1703998

| LOC | DIST |
|---|---|
| A1 | - |

PROJEKT NR.: EGATN10061

REVISIONS
AENDERUNGEN

| P | LTR | DESCRIPTION BESCHREIBUNG | DATE | DWN | APVD |
|---|---|---|---|---|---|
| | A | NEW DRAWING CREATED | 22SEP2010 | ET | JG |

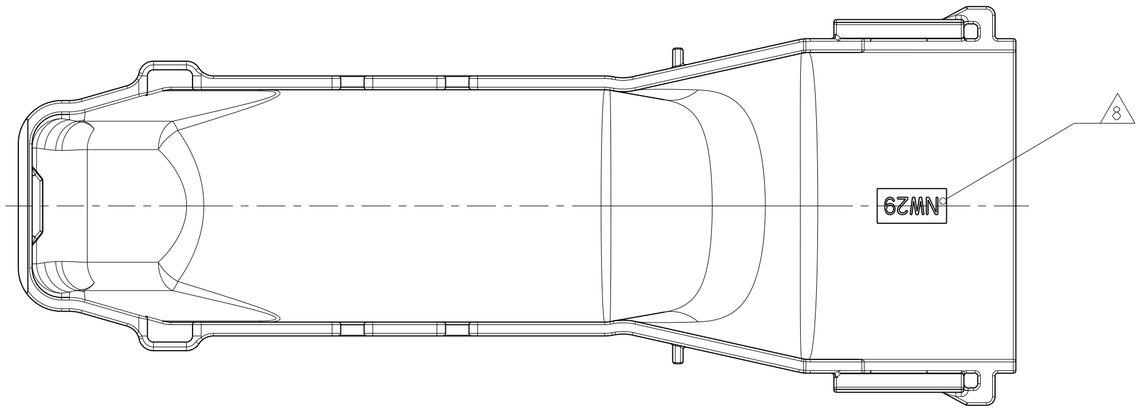


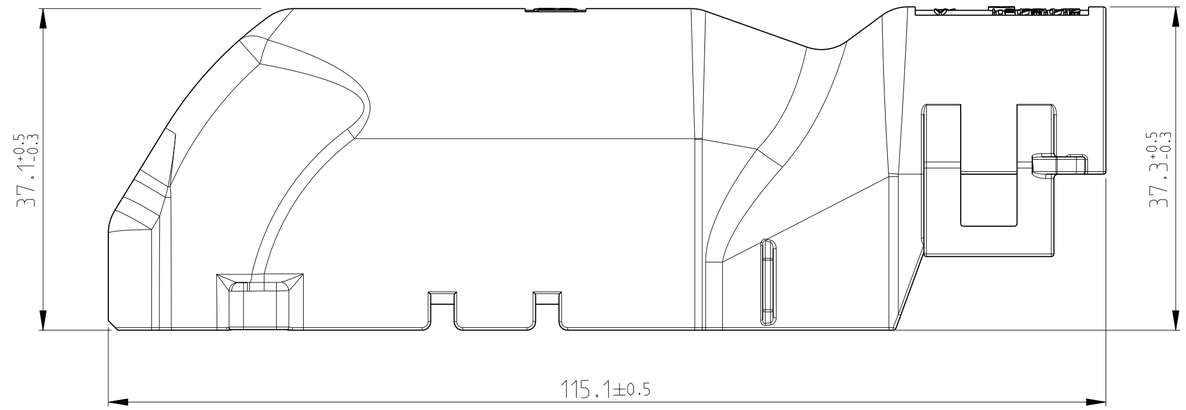


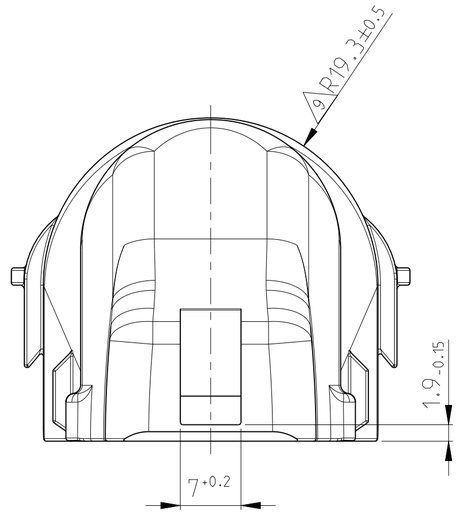


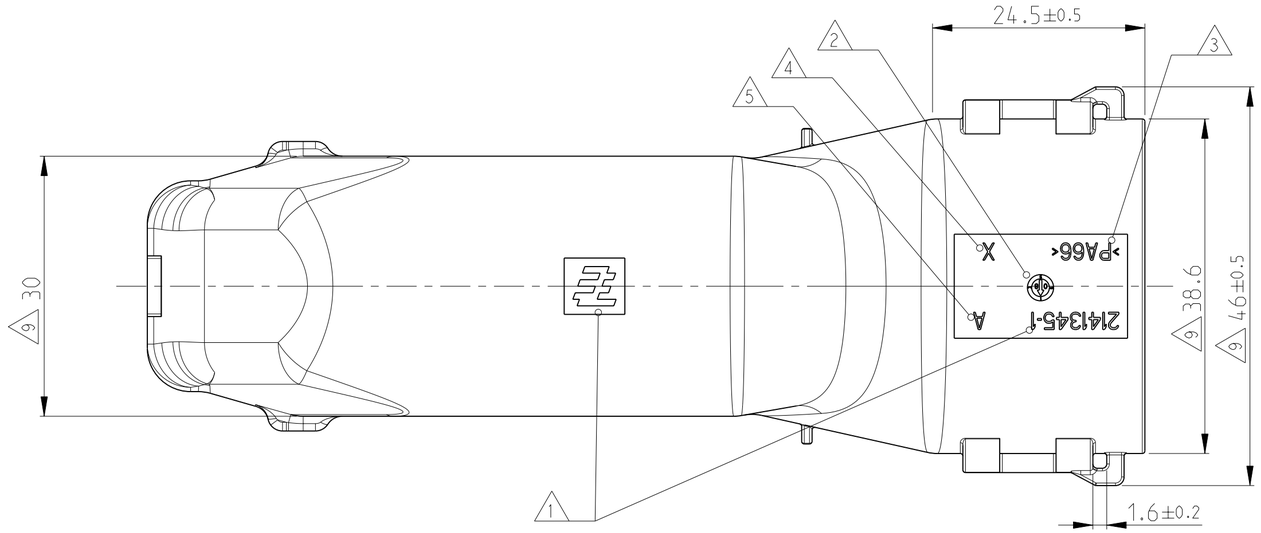


NOTES
Bemerkungen

1. TYCO ELECTRONICS (TE) LOGO AND TE-NUMBER
   Tyco Electronics (TE) Logo und TE-Nummer
2. PRODUCTION DATE
   Produktionsdatum
3. MATERIAL MARKING ACC. TO VDA 260
   Werkstoffkennzeichnung nach VDA 260
4. MOULD CAVITY MARKING
   Nestmarkierung
5. REVISION STATUS OF THE MOULD
   Aenderungsstand des Werkzeugs
6. BULK PACKAGING IN CARDBOARD-BOX
   Schuettgut im Versandkarton
7. SUITABLE FOR 92POS. AMP MCP1.5k HOUSINGS
   Passend zu 92pol. AMP MCP1.5k Gehaeusen
   TE-NO.: 1703998 WITH/mit NW29
8. SUITABLE FOR CORRUGATED TUBE WITH NOMINAL WIDTH NW29
   Passend fuer Wellrohr Nennweite NW29
9. WARPAGE UP TO ±2MM FROM NOM. DIM. ALLOWED
   Verzug bis zu ±2mm vom Nennmass erlaubt

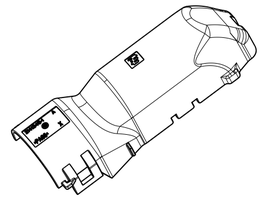

1:2

| TE ORDER-NO. TE Bestell-Nr. | REV | DESCRIPTION Beschreibung | ITEM |
|---|---|---|---|
| 2141345-1 | A | COVER Abdeckkappe | 1 |

TOLERANCES UNLESS OTHERWISE SPECIFIED ACC. TO DIN 16901-140 CENTRIC TO NOMINAL DIMENSION. EDITION 1982-11 SHALL APPLY.
Freimasstoleranzen nach DIN 16901-140. Es gilt die Ausgabe 1982-11.

THIS DRAWING IS A CONTROLLED DOCUMENT FOR TYCO ELECTRONICS CORPORATION IT IS SUBJECT TO CHANGE AND THE CONTROLLING ENGINEERING ORGANIZATION SHOULD BE CONTACTED FOR THE LATEST REVISION.
DIESES ZEICHNUNGSDOKUMENT WIRD DURCH AMP INCORPORATED KONTROLLIERT. AENDERUNGEN, DIE DEM TECHNISCHEN FORTSCHRITT DIENEN, SIND VORBEHALTEN. DEN JEWEILS LETZTGUELTIGEN AENDERUNGSSTAND ERFAHREN SIE AUF ANFRAGE.

DIMENSIONS: MASSEINHEITEN: MM

TOLERANCES UNLESS OTHERWISE SPECIFIED: ALLGEMEINTOLERANZEN
0 PLC ±
1 PLC ±
2 PLC ±
3 PLC ±
4 PLC ±
ANGLES/WINKEL ±1°

MATERIAL: PA66
FINISH/OBERFLAECHE/FARBE: BLACK/schwarz

| | | |
|---|---|---|
| DWN | E.Telli | 22SEP2010 |
| CHK | J. Granzow | 24SEP2010 |
| APVD | C. Eberwein | 27SEP2010 |
| PRODUCT SPEC PRODUKTSPEZ. | - | |
| APPLICATION SPEC VERARBEITUNGSSPEZ. | - | |
| WEIGHT GEWICHT | 17.6g | |

Tyco Electronics
Tyco Electronics AMP GmbH
64625 Bensheim (Germany)

NAME: COVER, 90 DEGREE, 92POS.
Kappe, 90 Grad, 92pol.
-

| SIZE | CAGE CODE | DRAWING NO ZEICHNUNGS-NR. | RESTRICTED TO NUR FUER |
|---|---|---|---|
| A2 | 00779 | C-2141345 | - |

CUSTOMER DRAWING /KUNDENZEICHNUNG | SCALE MASSSTAB 2:1 | SHEET BLATT 1 OF VON 1 | REV A

1471-9 (2/09)

Pro/ENGINEER DRAWING