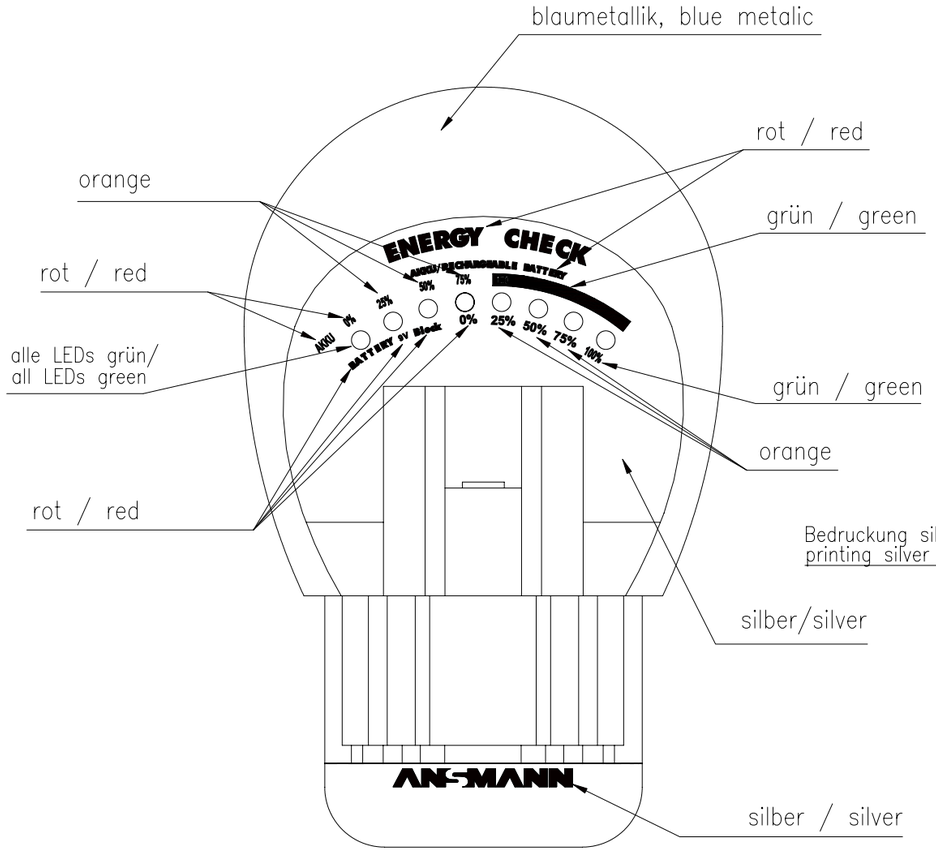

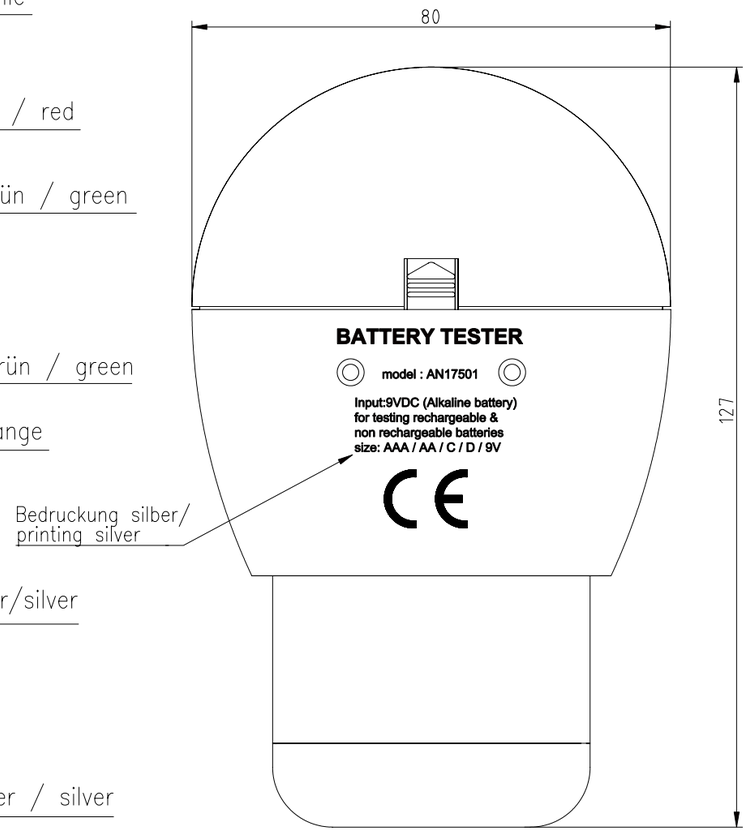

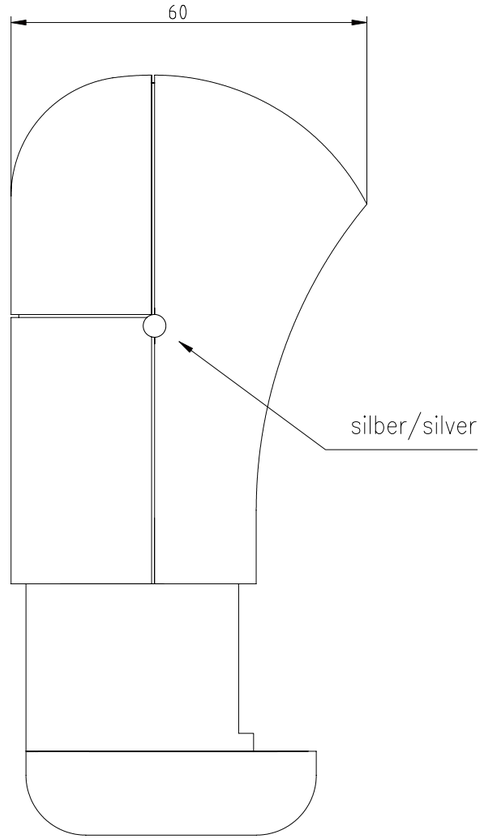

Technische Daten/
techn. data

für NiCd-/ NiMH-Akkus sowie Primärzellen (Alkaline, ZnO etc.)
for NiCd-/ NiMH-rechargeable batteries and primary cells (Alkaline, ZnO etc.)

für Micro AAA, Mignon AA, Baby C, Mono D, 9V Akku/
for Micro AAA, Mignon AA, Baby C, Mono D, 9V battery

Anzeigen/: indicators	in 25% Schritten/ in 25% steps
Gewicht/: weight	345g inkl. Verpackung und Zubehör/ 345g incl. package and accessories
Approbation/: approval	CE

Lieferumfang/: delivery details
1x Energy Check, 1x 9V Blockbatterie,
1x mehrspachige Bedienungsanleitung, 5 farbige Faltschachtel 138x170x70mm (LxBxH)/
1x Energy Check, 1x nonrechargeable 9V battery,
1x multilingual operating instructions, folding box in 5 colors 138x170x70mm (LxWxH)

V2	LED description mod.	18.02.04	SP
V2	few removed	28.05.03	Bauder
V1	printing updated	24.02.03	SP
Version	Änderung/Change	Datum/Date	Name

Verwendungsbereich/Applicaton range: für Anfrage/for inquiry 175/01

	Geprüft/Checked by(✓)	Datum/date	Name
Entwicklung/ Development			
Vertrieb/ Distribution			

Zul. Abweichung/ Allowable deviation

Oberfläche/ Surface

2002	Datum/Date	Name
Bearbeitet/ Drawn by	04.09.	SP
Geprüft/ Checked by		

Maßstab/Scale 1:1

Gewicht/Weight

Werkstoff/Work material, Modell-Nr.
XXX

Zeichnungsname/Drawing name
ENERGY CHECK

Zeichnungsnummer/Drawing number
Artikelnummer/Part number
4000042

Blatt/ Sheet 1

Ursprung/Origin Proj. 422/33/02

Ersatz für/Replaced by

Ersatz durch/Replacement through:

Diese Zeichnung/CAD-Daten dürfen ohne unsere Genehmigung weder vervielfältigt noch Dritten zugänglich gemacht werden. Ihre Benutzung ist nur für die Zwecke gestattet, für die wir sie ausdrücklich zur Verfügung gestellt haben. Die Zeichnung/CAD-Daten wurden auf dem Gebrauchsmuster Patent basierend, welches wir zur Zeit verfolgen, erstellt. Wer dagegen verstößt, macht sich schadensersatzpflichtig. Für den Fall der Gebrauchsmuster Patentanmeldung behalten wir uns das Recht vor, die Zeichnung/CAD-Daten jederzeit zurückzugeben. Zuwiderhandlungen sind strafbar und verpflichten zum Schadensersatz. Für den Fall der Patenterteilung oder Eintragung des Gebrauchsmusters behalten wir uns das Recht vor, die Zeichnung/CAD-Daten jederzeit zurückzugeben. Wir verfolgen eine Politik der ständigen Weiterentwicklung.
Diese Zeichnung/CAD-Daten wurden auf dem Gebrauchsmuster basierend, welches wir zur Zeit verfolgen, erstellt. Wer dagegen verstößt, macht sich schadensersatzpflichtig. Für den Fall der Gebrauchsmuster Patentanmeldung behalten wir uns das Recht vor, die Zeichnung/CAD-Daten jederzeit zurückzugeben. Wir verfolgen eine Politik der ständigen Weiterentwicklung.
parties without our explicit approval. Their use is only permitted for those purposes for which we made them available expressly. On request this drawing/CAD data have to be returned to us at any time. Any contravention is punishable and leads to compensation. In case of application of a patent or a utility model all rights are reserved. ANSMANN pursue a policy of continuous development.
Therefore we reserve the right to modify and improve at any time the product discribed in this data sheet without prior notice.