THIS DRAWING IS UNPUBLISHED.
VERTRAULICHE UNVEROEFFENTLICHTE ZEICHNUNG

RELEASED FOR PUBLICATION
FREI FUER VEROEFFENTLICHUNG
– , – .

© COPYRIGHT – By –
ALL RIGHTS RESERVED.
ALLE RECHTE VORBEHALTEN

VERWENDET FüR –

WAR NR. 76–9097

ÄNDERUNGEN DIE DEM TECHNISCHEN FORTSCHRITT DIENEN, BEHALTEN WIR UNS VOR

CAD–ORIGINAL
ZEICHNUNG NICHT ÄNDERN

LOC	DIST
—	—

REVISIONS
AENDERUNGEN

P	LTR	DESCRIPTION BESCHREIBUNG	DATE	DWN	APVD
	M5	REVISED PER ECO–11–005150	21MAR11	RK	HMR

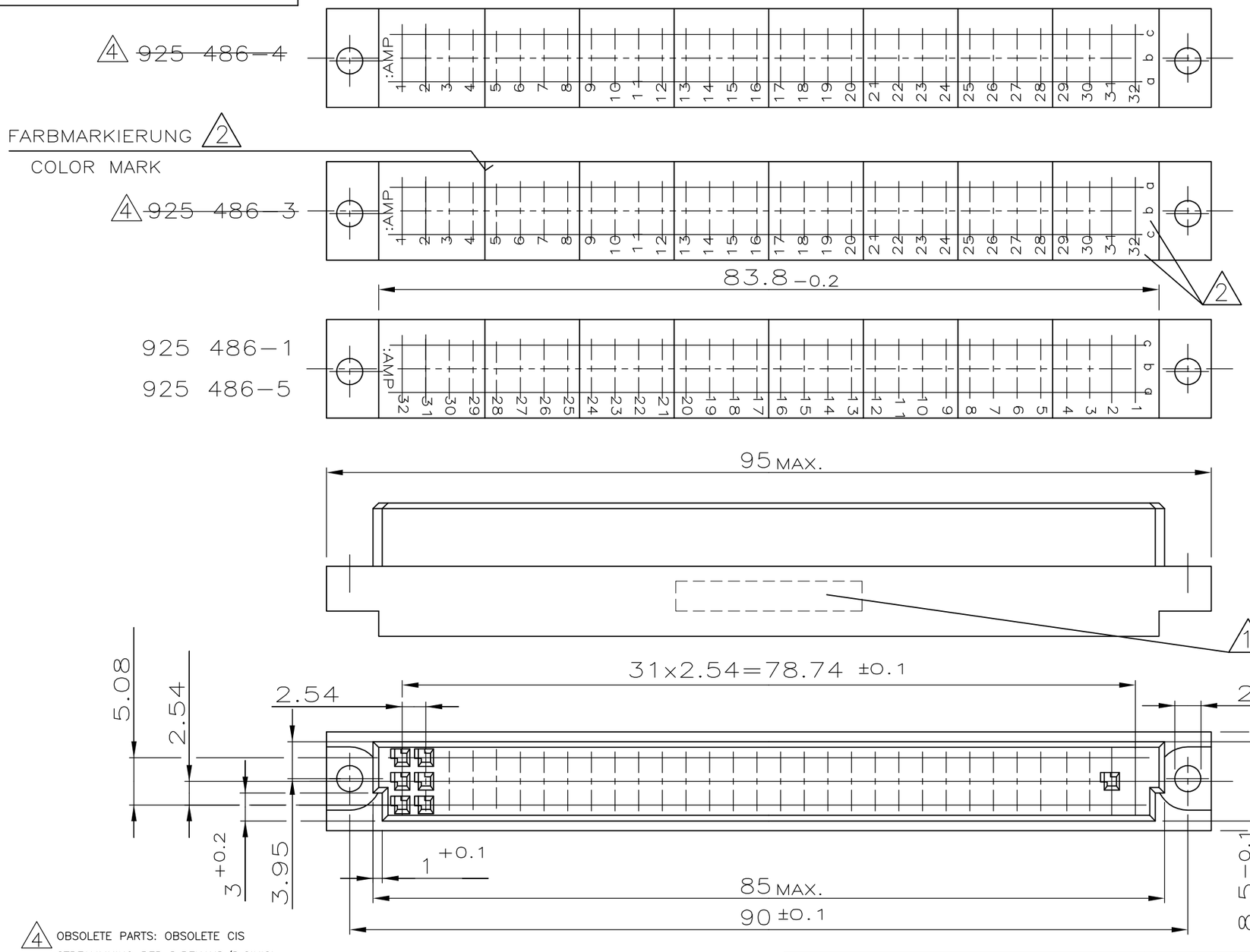

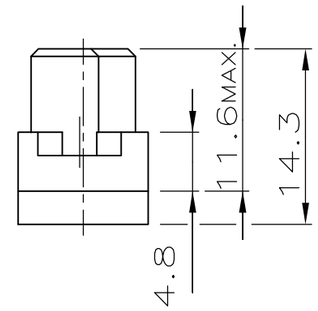

1 AUFDRUCK: TEILE NR. UND DATUM AUF VORDER ODER RüCKSEITE

STAMP: PART–NO. AND DATE ON FRONT OR BACKSIDE

2 AUFDRUCK: BUCHSTABEN UND ZAHLEN. FARBMARKIERUNG ZWISCHEN DEN KAMMERN 4/5; 8/9; 12/13; 16/17; 20/21; 24/25 UND 28/29

STAMP: LETTERS AND NUMBERS. COLOR MARK BETWEEN CAVITIES 4/5; 8/9; 12/13; 16/17; 24/25 AND 28/29

3 925 486–2 OHNE JEGLICHE BEDRUCKUNG
925 486–2 WITHOUT ALL STAMP

4 OBSOLETE PARTS: OBSOLETE CIS STREAMLINING PER D.RENAUD/D.SINISI

ZEICHNUNG GüLTIG AB KW14/99

	BESTELL–NR.	BEMERKUNG	BENENNUNG EINZELTEIL	WERKSTOFF	OBERFLÄCHE FARBE
	925 486–5	1 2	96 POL. MODU IV GEH.	PBT–30GV, UL94 V0	GRAU RAL 7035
4 OBSOLETE	~~925 486–4~~	1 2	96 POL. MODU IV GEH.	PC 20GV	GRAU RAL 7032
	~~925 486–3~~	1 2	96 POL. MODU IV GEH.	PC 20GV	GRAU RAL 7032
	925 486–2	3	96 POL. MODU IV GEH.	PC 20GV	GRAU RAL 7032
	925 486–1	1 2	96 POL. MODU IV GEH.	PC 20GV	GRAU RAL 7032

THIS DRAWING IS A CONTROLLED DOCUMENT.
DIESE ZEICHNUNG IST EIN KONTROLLIERTES DOKUMENT.

DIMENSIONS: MASSEINHEITEN: mm

TOLERANCES UNLESS OTHERWISE SPECIFIED: ALLGEMEINTOLERANZEN
0 PLC ± –
1 PLC ± 0.2
2 PLC ± –
3 PLC ± –
4 PLC ± –
ANGLES/WINKEL ± –

MATERIAL –

FINISH/OBERFLAECHE/FARBE –

DWN A.HO 14.12.1988
CHK –
APVD –
PRODUCT SPEC PRODUKTSPEZ. –
APPLICATION SPEC VERARBEITUNGSSPEZ. –
WEIGHT GEWICHT –

TE Connectivity

NAME
96 POS. AMPMODU IV CRIMP–SNAP–IN HOUSING
96 POL. AMPMODU IV CRIMP–SNAP–IN GEHAEUSE

SIZE	CAGE CODE	DRAWING NO ZEICHNUNGS-NR.	RESTRICTED TO NUR FUER
A3	00779	C–925486	—

CUSTOMER DRAWING/KUNDENZEICHNUNG

SCALE MASSSTAB 2:1 | SHEET BLATT 1 OF VON 1 | REV M5

1470–19 (3/11)