THIS DRAWING IS UNPUBLISHED.
VERTRAULICH - UNVEROEFFENTLICHTE ZEICHNUNG
© COPYRIGHT 2007 - ALL RIGHTS RESERVED.
ALLE RECHTE VORBEHALTEN.

RELEASED FOR PUBLICATION 07 OCT 2007
FREI FUER VEROEFFENTLICHUNG

MATED WITH:
PASSEND ZU:
SEE NOTES

LOC	DIST
A1	-

PROJECT NR.: EGATN08115

REVISIONS
ABAENDERUNGEN

P	LTR	DESCRIPTION BESCHREIBUNG	DATE	DWN	APVD
	G	DETAILS SEE PCN E-08-022224	19FEB2009	SJ	CE
	H	DETAILS SEE PCN E-10-019600	22SEP2010	AK	JG
	J	DETAILS SEE PCN E-11-004548	25MAY2011	DB	JG
	J1	DETAILS SEE PCN E-16-014545	13OCT2016	MAH.	GILC

CUT OFF (SYMMETRIC)
Befestigungsausschnitt (symmetrisch)

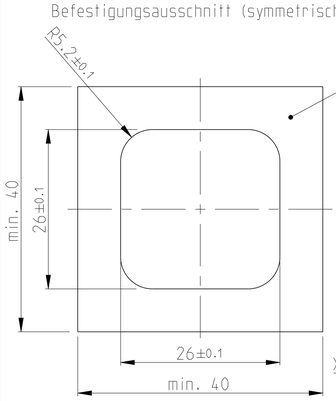

CUT OFF WITH POLARISATION (H)
Befestigungsausschnitt mit Polarisation

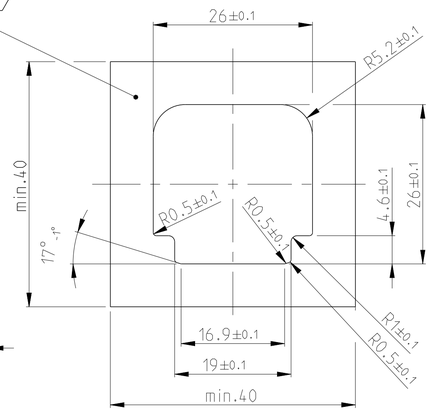

J1 (15)

FIXING WITH SLIDE Befestigung mit Schieber	
WALL THICKNESS "X" Wandstaerke "X"	TE ORDER NO. TE Best. Nr.
1.5mm	N.N.
2.5mm	0-1703810-2
3.0mm	0-1703810-1
3.5mm	0-1703810-6
4mm	N.N.

POLARISATION FEATURE
Polarisations-Merkmal

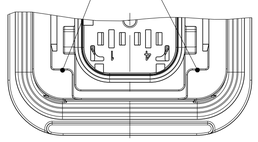

1-1703808-1 AS SHOWN
1-1703808-1 wie gezeigt

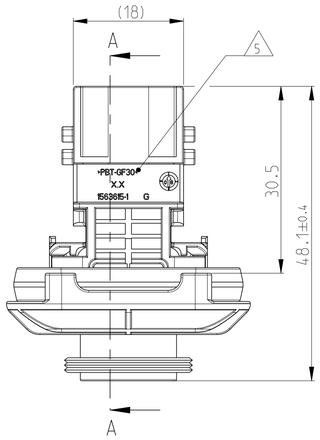

SECTION K-K
Schnitt

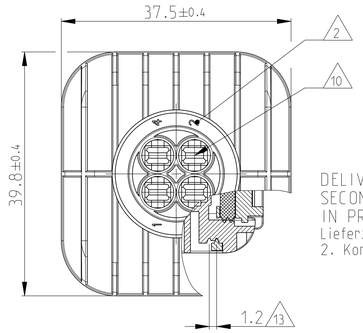

DELIVERY CONDITION:
SECONDARY LOCKING DEVICE
IN PRE-LOCKED POSITION
Lieferzustand:
2. Kontaktsicherung in Vorraststellung

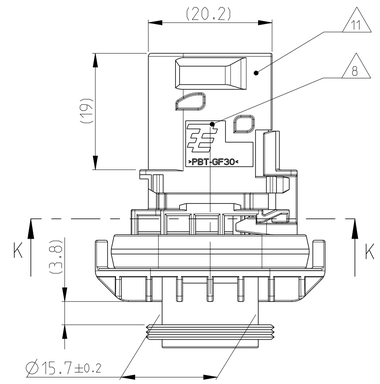

SECTION A-A
Schnitt

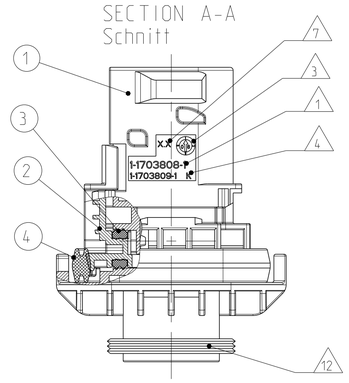

SLIDE FROM BOTH DIRECTIONS MOUNTABLE
Schieber von beiden Seiten montierbar

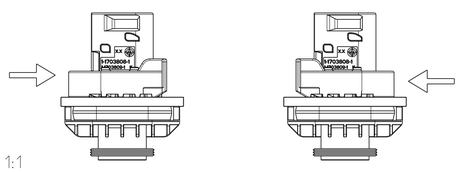

SCALE 1:1
Maßstab

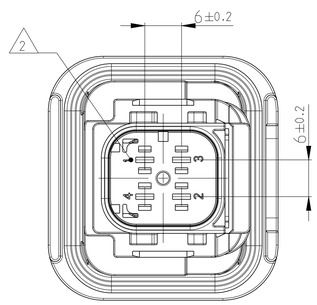

NOTES
Bemerkungen

1. TE ORDER-NO.
TE Bestell-Nr.

2. CAVITY NUMBERING
Kammerbezeichnung

3. PRODUCTION DATE
Produktionsdatum

4. LETTER INSERT FOR THE REVISION STATUS OF THE MOULD
Schriftsatz fuer Aenderungszustand des Werkzeuges

5. MATERIAL MARKING ACCORDING TO VDA 260.
Werkstoffkennzeichnung nach VDA 260

6 BULK PACKAGING IN CORRUGATED BOX
Schuettgut im Versandkarton

7. MOULD CAVITY MARKING
Nestmarkierung

8. TE LOGO
TE Logo

9 SUITABLE COUNTERPART SEE DRAWING 1418390
Passendes Gegenstueck siehe Zeichnung 1418390

10. CAVITIES MATED WITH TAB 2.8 x 0.8 MM (SWS)
SEE PRODUCT GROUP DRAWING TE - NO: 1355052
MAX. WIRE SIZE: 2.5mm² FLR (AWG 12 TXL)

Kontaktkammer passend fuer Flacstecker 2.8 x 0.8 mm (EDS)
siehe Produktgruppenzeichnung TE - Nr.: 1355052
max. Drahtgroessenbereich: 2.5mm² FLR (AWG 12 TXL)

11. INTERFACE ACC. DRAWING: 114-18739-1
Kragenanschluss nach Zeichnung: 114-18739-1

12. MATED WITH COVER SEE PRODUCT GROUP DRAWING: 1563709
Passend zu Kappe siehe Produktgruppenzeichnung 1563709

13. SLIDING DISTANCE OF SECONDARY LOCKING
Verschiebeweg der zweiten Kontaktsicherung

14 MALFUNCTION CAUSED BY LAQUER IS NOT COVERED BY TE WARRANTY
Funktionsbeeintraechtigung durch Lackieren, liegt nicht im Einfluss und Gewaehrleistungsumfang von TE

J1 15. SEALING SURFACE CUT-OFF
Dichtflaeche Blechausschnitt

SURFACE ROUGHNESS Ra MAX. 1.8µm OR LESS FOR METAL PARTS.
Werkzeugoberflaeche Ra Max. 1.8µm oder weniger fuer Metallteile

SURFACE ROUGHNESS MIN. VDI 3400 - CLASS 24 FOR PLASTIC PARTS.
Werkzeugoberflaeche Min. VDI 3400 - Class 24 fuer Kunststoffteile.

THE FLATNESS MUST BE WITHIN THE TOLERANCE OF THE SHEET.
THEREFORE WITHIN (±0.1MM).
Die Ebenheit muss innerhalb der Toleranz des Blechs liegen (±0.1mm).

NO SINK MARKS, EJECTOR, DRAFT, DENTS, SCRATCHES,
RECESSES ON THE SEALING AREA ALLOWED.
Keine Einfallstellen, Auswerfer, Ausformschraegen, Delle,
Kratzer, Absaetze zulaessig.

ITEM NO	DESCRIPTION Beschreibung	COLOUR Farbe	MATERIAL
1	4POS., TAB HOUSING, CODE "A" 4pol. Flachsteckergehaeuse, Kod. "A"	BLACK schwarz	PBT-GF30 / V-0
1	4POS., TAB HOUSING, CODE "B" 4pol. Flachsteckergehaeuse, Kod. "B"	GREY grau	PBT-GF30 / V-0
1	4POS., TAB HOUSING, CODE "C" 4pol. Flachsteckergehaeuse, Kod. "C"	GREEN gruen	PBT-GF30 / V-0
1	4POS., TAB HOUSING, CODE "D" 4pol. Flachsteckergehaeuse, Kod. "D"	BLUE blau	PBT-GF30 / V-0
2	SECONDARY LOCKING DEVICE. zweite Kontaktsicherung	YELLOW gelb	PBT-GF30 / V-0
3	SEAL FOR SECONDARY LOCKING Dichtung fuer zweite Kontaktsicherung	WHITE weiss	MVQ
4	ASSY. SEAL 2.8x0.8x2x Anschlussdichtung 2.8x0.8x2x	WHITE weiss gruen	MVQ

TE ORDER-NO. TE Bestell-Nr.	REV.	NO. OF POS. Polzahl	CODE Kodierung	QUANTITY Stueck				ITEM NO ASSY
4-1703808-1	J	4	D	-	-	1	1	4
3-1703808-1	J	4	C	-	1	1	1	3
2-1703808-1	J	4	B	1	-	1	1	2
1-1703808-1	J	4	A	-	-	1	1	1

CODING "A"
Kodierung

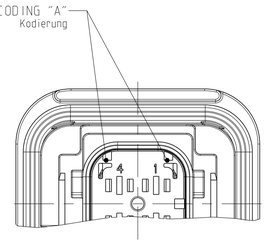

PN: 1-1703808-1

CODING "C"
Kodierung

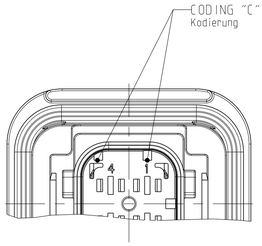

PN: 3-1703808-1

CODING "B"
Kodierung

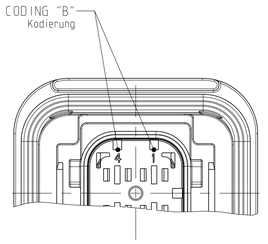

PN: 2-1703808-1

CODING "D"
Kodierung

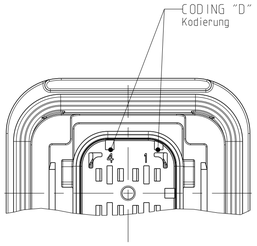

PN: 4-1703808-1

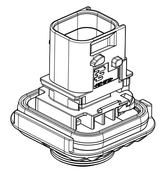

SCALE 1:1
Maßstab

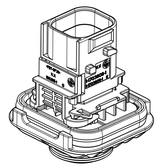

SCALE 1:1
Maßstab

THIS DRAWING IS A CONTROLLED DOCUMENT.
DIESES ZEICHNUNGSDOKUMENT WIRD DURCH APR INCORPORATED KONTROLLIERT.
ANDERUNGEN, DIE DEM TECHNISCHEN FORTSCHRITT DIENEN, SIND VORBEHALTEN.
DEN ZWECK UEBERSCHREITENDE VERWENDUNG OHNE VORHERIGE SCHRIFTLICHE ZUSTIMMUNG DER TE NICHT ZULAESSIG.

DIMENSIONS: MASSEINHEITEN: mm
TOLERANCES UNLESS OTHERWISE SPECIFIED: ALLGEMEINTOLERANZEN
0 PLC ±
1 PLC ±
2 PLC ±
3 PLC ±
4 PLC ±
ANGLES/WINKEL ±2°
ISO 8015 DIN 16901-140

MATERIAL: SEE TABLE / siehe Tabelle
FINISH/OBERFLAECHE/FARBE: SEE TABLE / siehe Tabelle

DWN	S.Jaeger	21JAN2008
CHK	J.Granzow	23JAN2008
APVD	C.Eberwein	24JAN2008

PRODUCT SPEC PRODUKTSPEZ. 108-94020
APPLICATION SPEC VERARBEITUNGSSPEZ. 114-18756
WEIGHT GEWICHT 19.85g

TE Connectivity

NAME: 4POS. TAB 2.8x0.8. TAB HSG. ASSY
4pos. TAB 2.8x0.8. Flachsteckergehaeuse HDSCS - GROUP B

SIZE: A1 | CAGE CODE: 00779 | DRAWING NO ZEICHNUNGS-NR.: C-1703808 | RESTRICTED TO NUR FUER: -

CUSTOMER DRAWING /KUNDENZEICHNUNG | SCALE MASSSTAB 2:1 | SHEET BLATT 1 OF VON 1 | REV J1

4805 (3/11)