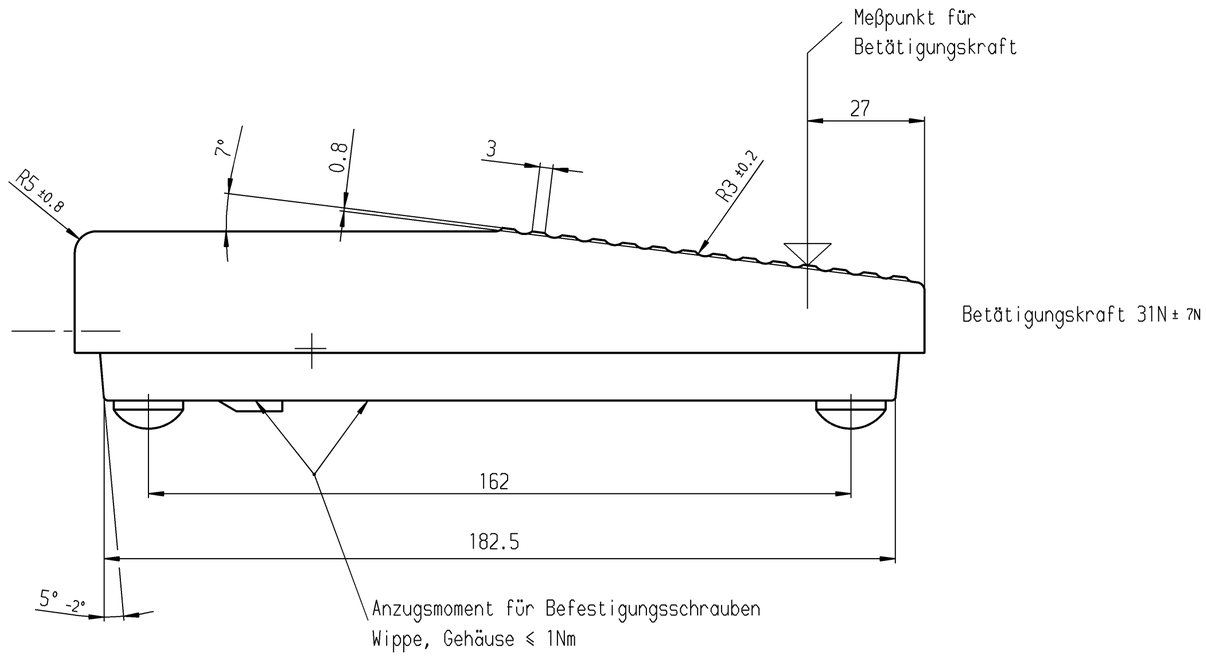

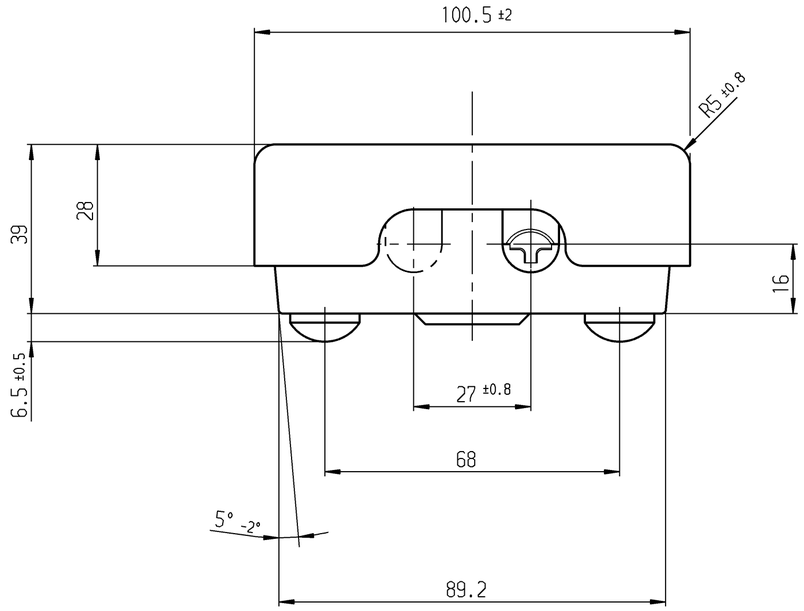

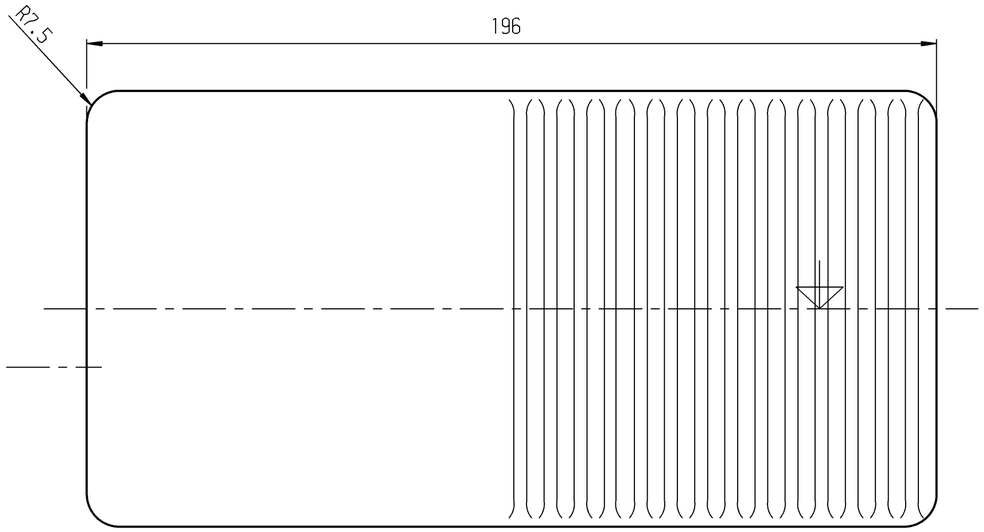

Schaltbild

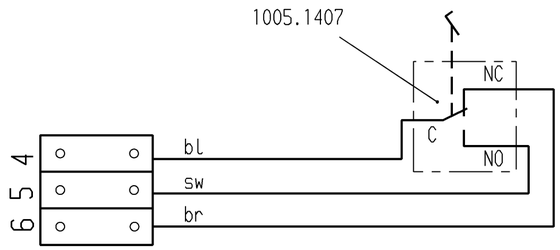

Wechsler 1-polig

Aufschrift:
MARQUARDT
2410.0401 μ
6(2.5)/250~50E3

Schaltbild

Allgemeintoleranzen/UNTOLERANCED DIMENSIONS						PROJECTION	Pause COPY	Blatt SHEET		Zeichn./DRAWING NO.
Für Längen und Radien FOR LENGTHS AND RADII. ±	Abmaße in mm für Nennmaßbereich in mm ALL DIMENSIONS ARE IN MILLIMETRES bis/UP TO 6	Über/OVER 6 bis/UP TO 30	Über/OVER 30					Original DIN A2	Maßstab SCALE 1:1	K 2410.0401
	0.15	1	1.5				0 10 20 30 mm			Fußdruckschalter
e	41282	13.10.04	bz	k			gez./DRAWN BY 26.04.94 vn			
d	30220	28.09.00	pfu	i			gepr./CHECKED BY			
c	23889	08.05.96	Moo	h						
b	23493	26.04.94	vn	g						
a	8780	11.09.83	vz	f			Ersatz für/REPLACEMENT OF Zchng. gl. Nr. v. 09.02.68			MARQUARDT Marquardt GmbH, D-78604 Rietheim-Weilheim
ISSUE	Änderung REVISION	gez. DRAWN BY		Ausg. ISSUE	Änderung REVISION	gez. DRAWN BY				

Schutzvermerk nach DIN 34 beachten
COPYRIGHT RESERVED