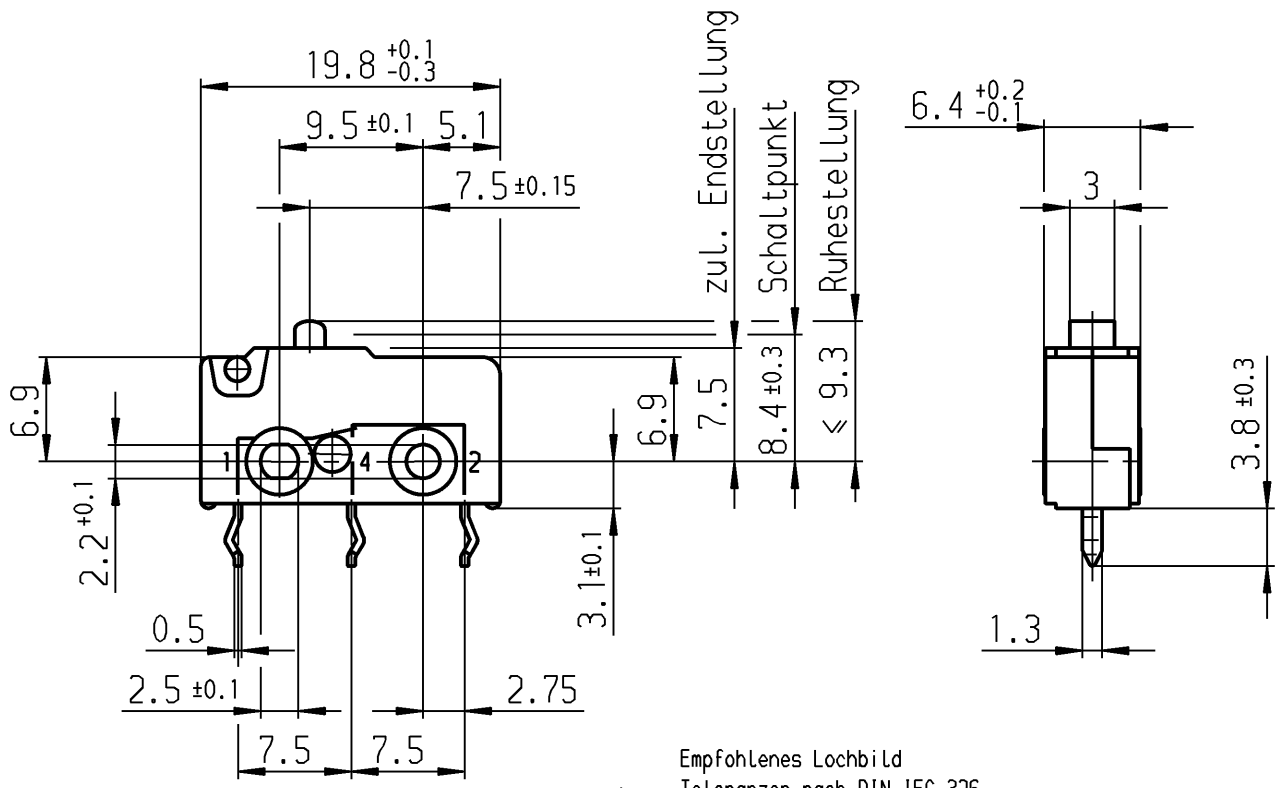

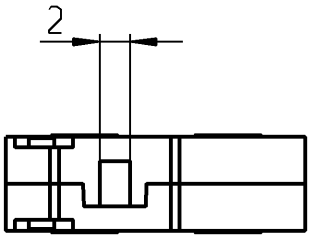

Empfohlenes Lochbild
Toleranzen nach DIN IEC 326
Teil 3 sehr fein
(Leiterplattendicke 1.5)

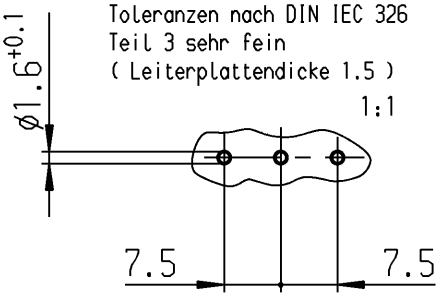

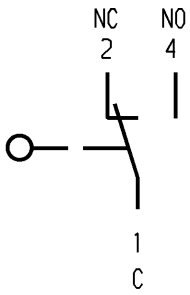

Aufschrift

1050 µ

2(0.5)/250~
25E3 T100

2A 125-250V AC
R18

Herstelljahr/-woche
nach DIN EN 60062

Wechsler 1-polig

Schalt-Betätigungskraft	≤ 1.50 N
Rückschaltkraft	≥ 0.50 N
Differenzweg	≤ 0.20 mm

Kontakte vergoldet

Gehäuse auf Anschlußseite abgedichtet

Prüfschaltung DIN EN 61058-1 7.1.13.2.2

Allgemeintoleranzen/UNTOLERANCED DIMENSIONS			
Für Längen und Radien FOR LENGTHS AND RADII. ±	Abmaße in mm für Nennmaßbereich in mm ALL DIMENSIONS ARE IN MILLIMETRES		
	bis/UP TO 6	über/OVER 6 bis/UP TO 30	über/OVER 30
	0.2	0.3	

PROJECTION

Pause COPY

Blatt SHEET von OF

Original DIN A4

Maßstab SCALE 2:1

0 10 20 30 mm

gez./DRAWN BY 05.07.91 stk

Ersatz für/REPLACEMENT OF

S

Zeichn./DRAWING NO. 1050.2151

Schnappschalter

MARQUARDT
Marquardt GmbH, D-78604 Rietheim-Weilheim

Ausg. ISSUE	Änderung REVISION	gez. DRAWN BY	Ausg. ISSUE	Änderung REVISION	gez. DRAWN BY
d	30390	12.10.00 pfu	i		
c	29543	19.05.00 pfu	h		
b	0	07.07.94 mk	g		
a	21724	28.08.92 ble	f		
			e	38135	16.09.03 sig

Schutzvermerk nach DIN 34 beachten
COPYRIGHT RESERVED