Linsenkopfschraube DIN EN ISO 7045 - M5x12 - 8.8
lens head screw DIN EN ISO 7045 - M5x12 - 8.8

Sechskantmutter ISO 4032 - M5 - 8.8
hexagonal nut ISO 4032 - M5 - 8.8

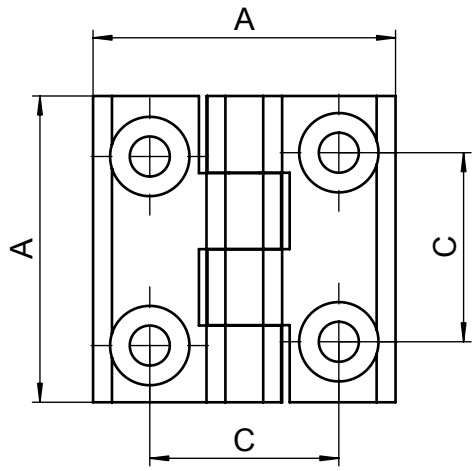

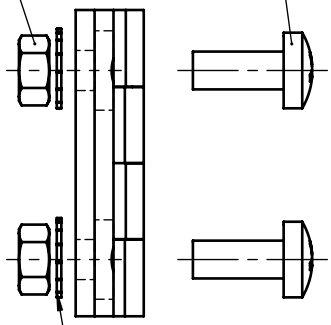

Fächerscheibe A5,3-FSt-DIN 6798
serrated lock washer

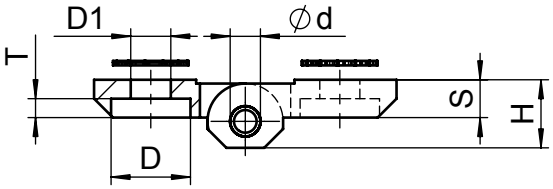

A mm	C mm	H mm	S mm	d mm	D mm	D1 mm	T mm	Artikel-Nr.
40	25	9	5	4	10,5	5,3	2,5	0.87.0092.0
50	30	11,5	6	6	12,5	6,4	3	0.87.0093.0
60	36	15	8	8	16,5	8,5	3,7	0.87.0094.0

M 1:1

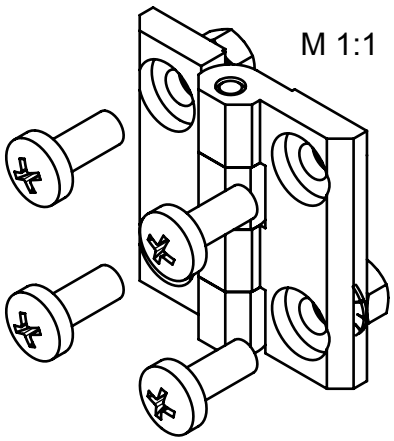

RAL 9005
Tiefschwarz - deep black

[mm] Roh- / Ausgangsteil	Zul. Abw. ISO 2768-mK ISO 8015	Oberflächen ISO 1302	Werkstoff Polycarbonate STUV Mat.-Nr. --- Abmessung 0 g cm³
	Datum	Name	Benennung: hinge with counter sunk screw
Bearb.	18.06.07	m.teke	Maßstab 1:1
Gepr.			Format A4H
Norm			
Steinbach & Vollmann GmbH + Co. KG 42579 Heiligenhaus www.stuv.de			Zeichnungsnummer 08700920-08700940
			Blatt 01 von 1 Bl.

Zust.	Änderung	Datum	Name	Urspr.: 0SK167900000	Ers. f.:	Ers. d.:

ISO 2768 mK	Längenmaße 0,5 bis 6	6 bis 30	30 bis 120	120 bis 400	400 bis 1000	Winkelmaße bis 10	10 bis 50	50 bis 120	120 bis 400	über 400	Fasen / Rundungsradien 0,5 bis 3	3 bis 6	6 bis 30	30 bis 120	Geradheit u. Ebenheit bis 10	10 bis 30	30 bis 100	100 bis 300	300 bis 1000	Rechtwinkligk. bis 100	100 bis 300	100 bis 1000	Symmetrie bis 100	100 bis 300	100 bis 1000	Lauf
XII mittel / K	± 0,1	± 0,2	± 0,3	± 0,5	± 0,8	± 1°	± 30'	± 20'	± 10'	± 5'	± 0,2	± 0,5	± 1	± 2	0,05	0,1	0,2	0,4	0,6	0,4	0,6	0,8	0,6	0,6	0,8	0,2

Weitergabe sowie Vervielfältigung dieses Dokuments, Verwertung und Mitteilung seines Inhalts sind verboten, soweit nicht ausdrücklich gestattet. Alle Rechte vorbehalten nach DIN34