NICHT VERMASSTE KANTEN SIND NICHT MAßSTÄBLICH

ÄNDERUNGEN DIE DEM TECHNISCHEN FORTSCHRITT DIENEN, BEHALTEN WIR UNS VOR

ZEICHNUNG GESCHÜTZT DURCH © COPYRIGHT 1993 AMP DEUTSCHLAND GMBH ALLE RECHTE VORBEHALTEN

REV.	ÄNDERUNG	DATUM	NAME
C2	Selektiv–Gold Version hinzu	02.06.93	Zeitz
C3	R1.8 –0.4 hinzu	05.10.93	Zeitz
C4	Schnitt A–A: Maß 5.3 war 4.9; Maß 5.1 war 4.7	10.02.94	Zeitz
C5	Bemerkung 4 und 5 hinzu	01.11.94	F.Thiel
C6	REVISED PER ECO–09–023313	120CT09	AEG

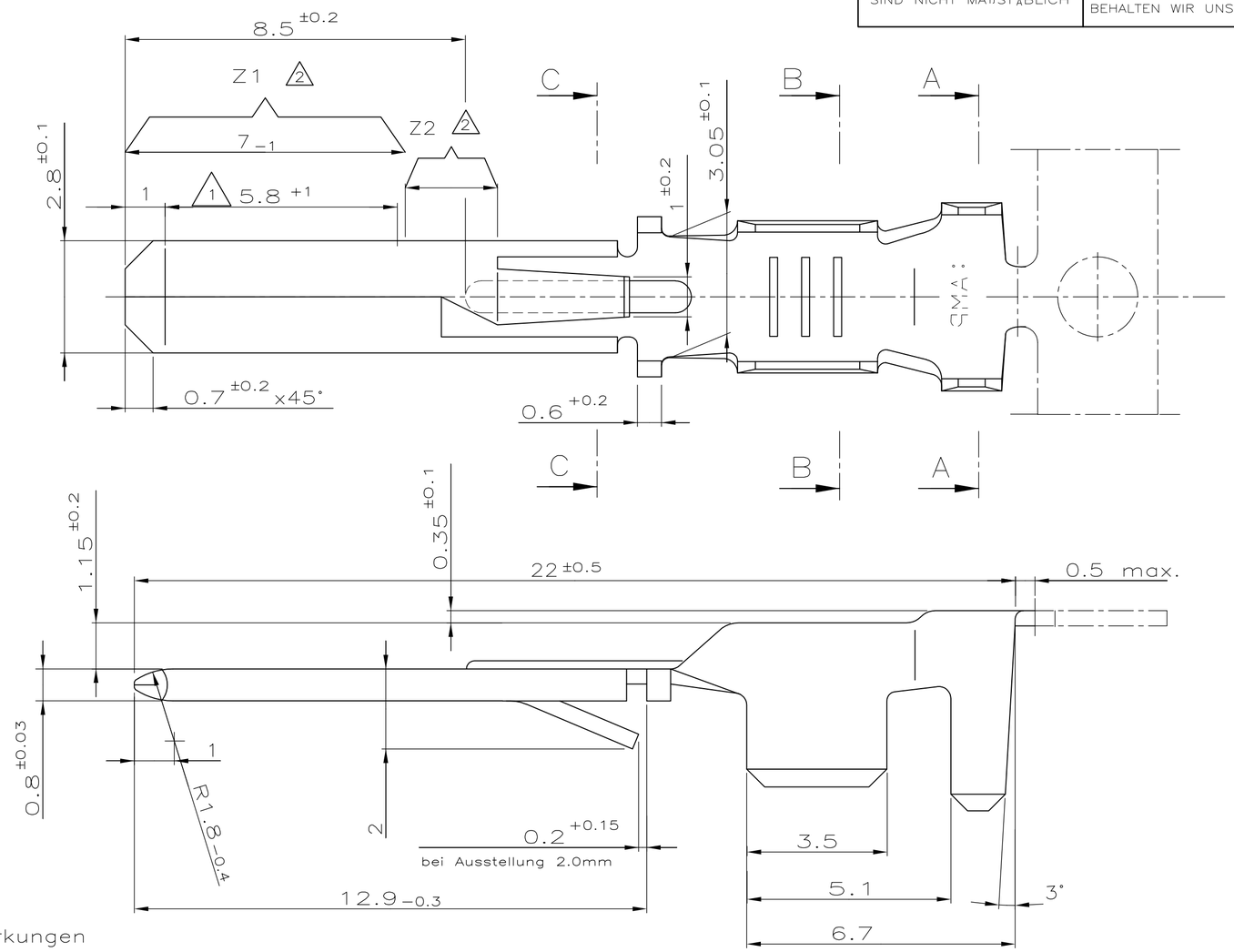

Schnitt A–A

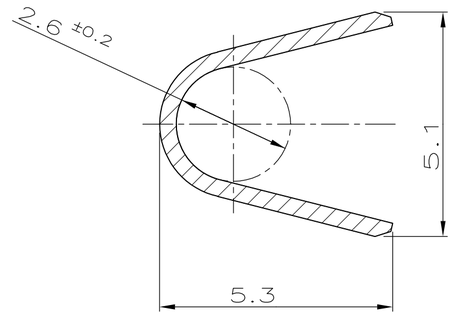

Schnitt C–C

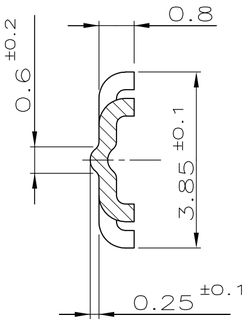

Schnitt B–B

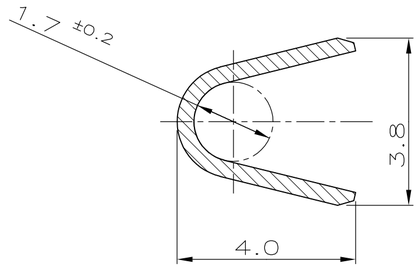

Bemerkungen
Notes

1 Dicke 0.8 ±0.03 auf gekennzeichneter Laenge
Tab thickness 0.8 ±0.03 at length

2 Ausfuehrung 'selektiv vergoldet';
Bereich Z1: Kontaktzone ≥0.8µm galvanisch Gold ueber 1–3µm galvanisch Nickel
Bereich Z2: Gold–Flash(≈ 0.04µm) ueber Nickel
Crimp–Bereich: 0.8–2.3µm galvanisch Zinn ueber Nickel

Selective gold plated version;
Area Z1: contact area ≥0.8µm electro deposited gold over 1–3µm electro deposited nickel
Area Z2: gold–flash (≈ 0.04µm) over nickel
Crimp area: 0.8–2.3µm electro deposited tin over nickel

3 Drahtgroessenbereich: 1.0–2.5mm²
Isolations ∅: 2.1–3.1mm FLR–Leitung
Leiter: F–Crimp
Isolation: OVL–Crimp

Wire size range: 1.0–2.5mm²
Insulation ∅: 2.1–3.1mm FLR–wire
Wire: F–Crimp
Insulation: OVL–Crimp

4 Erhältliche Verarbeitungsspezifikation
Available application specification AMP–Spec. 114–18014

5 Weitere Flachstecker für Drahtgrößenbereich
CORRESPONDING TABS FOR WIRE RANGE
0.2 – 0.5 mm²: 964131
0.5 – 1.0 mm²: 964132

6 OBSOLETE PARTS: OBSOLETE CIS STREAMLINING PER D.RENAUD/D.SINISI

–	–		–	–	–
6 OBSOLETE ~~964 133–4~~	C		964 142–4	CuSn4 F47	sel. vergoldet
964 133–3	C		964 142–3	CuNiSi F46	vorverzinnt
964 133–2	C		964 142–2	CuSn4 F47	vorverzinnt
964 133–1	C		964 142–1	CuSn4 F47	blank
AMP Bestell–Nr.	AMP–REV. Bandware		AMP Einzelausführung	WERKSTOFF	OBERFLÄCHE / FARBE

GEZ. 21.12.92 K.Sellien
GEPR. 21.12.92 F.Thiel

ZEICHNUNG GÜLTIG AB .....

AMP — AMP DEUTSCHLAND G.m.b.H. Langen b.Ffm.,West Germany

BENENNUNG
FASTIN–FASTON® 2.8mm Flachstecker
FASTIN–FASTON® 2.8mm tab

K

NICHT TOLERIERTE MASSE ± 0.3mm ± 3°
FORMAT A2
ZEICHNUNGS–NR. 964133
MASSTAB 10 : 1
BLATT 1 VON 1
REV. C6

NUMMER 964133
VERWENDET FÜR –
PASSEND ZU –
CAD–ORIGINAL ZEICHNUNG NICHT ÄNDERN
LOC A1
DIST –
WAR NR. 92–52103–12

AMP–EN–555 REV 10–90

Translated 070319.165949 (YYMMDD.HHMMSS) from Computervision, Inc., Medusa Revision 12.2.5T