Alle Rechte vorbehalten/ *All rights reserved*

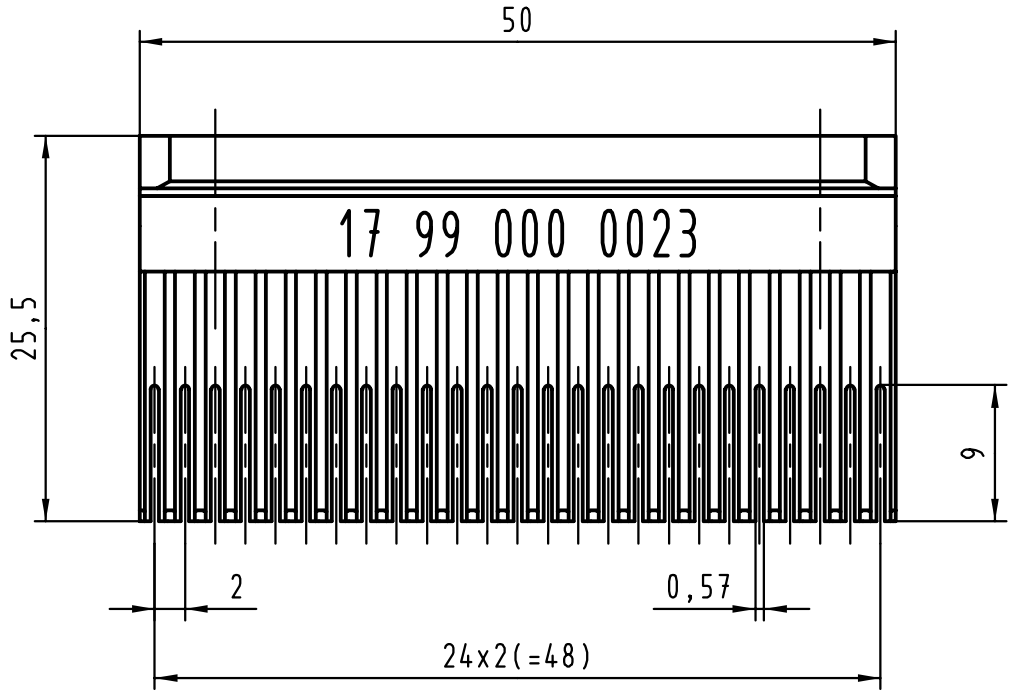

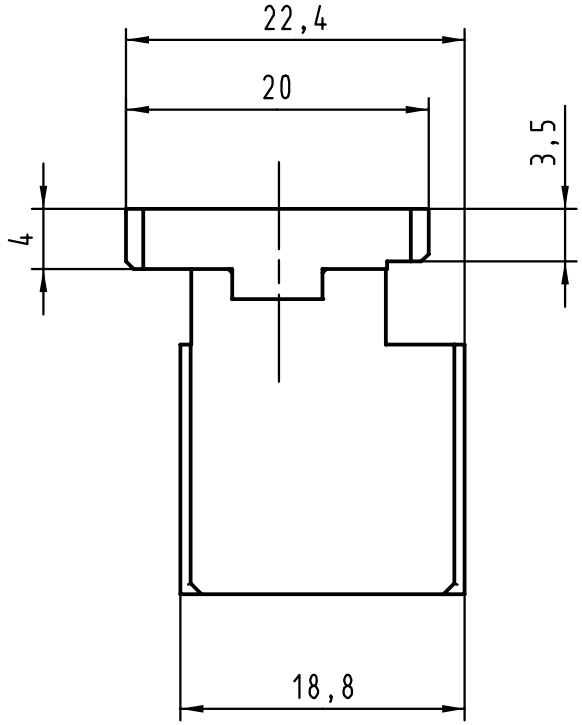

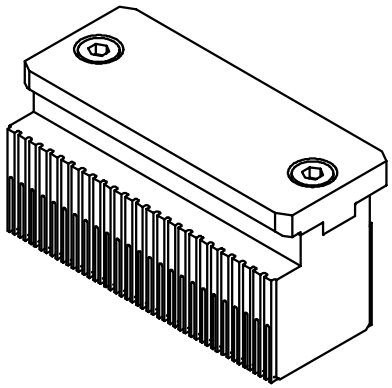

All Dimensions in mm Original Size DIN A 4			Techn. Character.				Nicht tolerierte Maße/*Free size tolerances*
				Dat.	Name	Maßstab/*Scale*	Oberstempel / *Top tool* har-bus HM Messerleiste / *male* Typ E
			Detail.	03.03.00	Hage	2:1	
			Insp.	03.03.00	drie		
26823			Stand.				
18,8war18,6	26.05.00	Hage	HARTING KGaA D-32339 ESPELKAMP				TB 17 99 000 0023
	20.03.00	Hage					Blatt/*page*
Mod.	Dat.	Name					Sub.