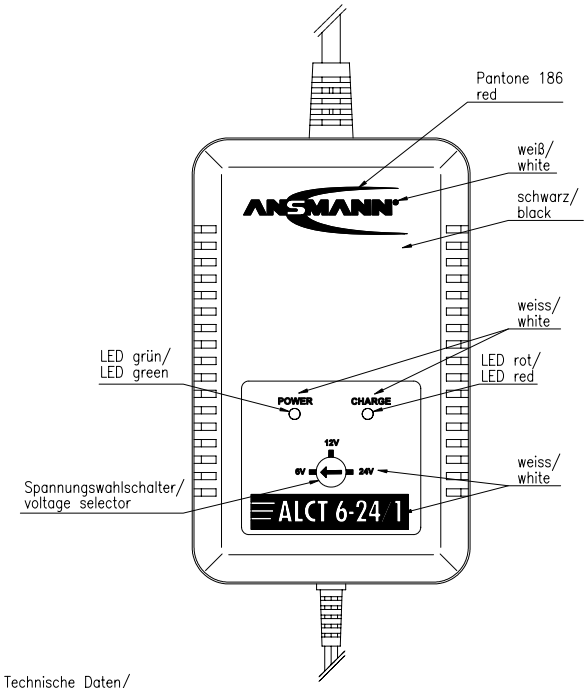


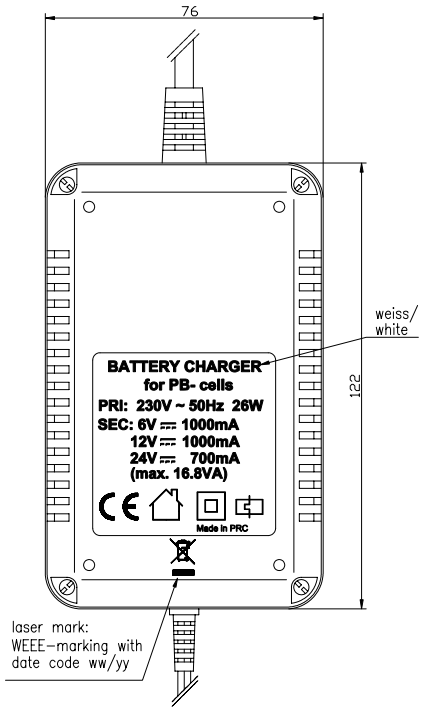


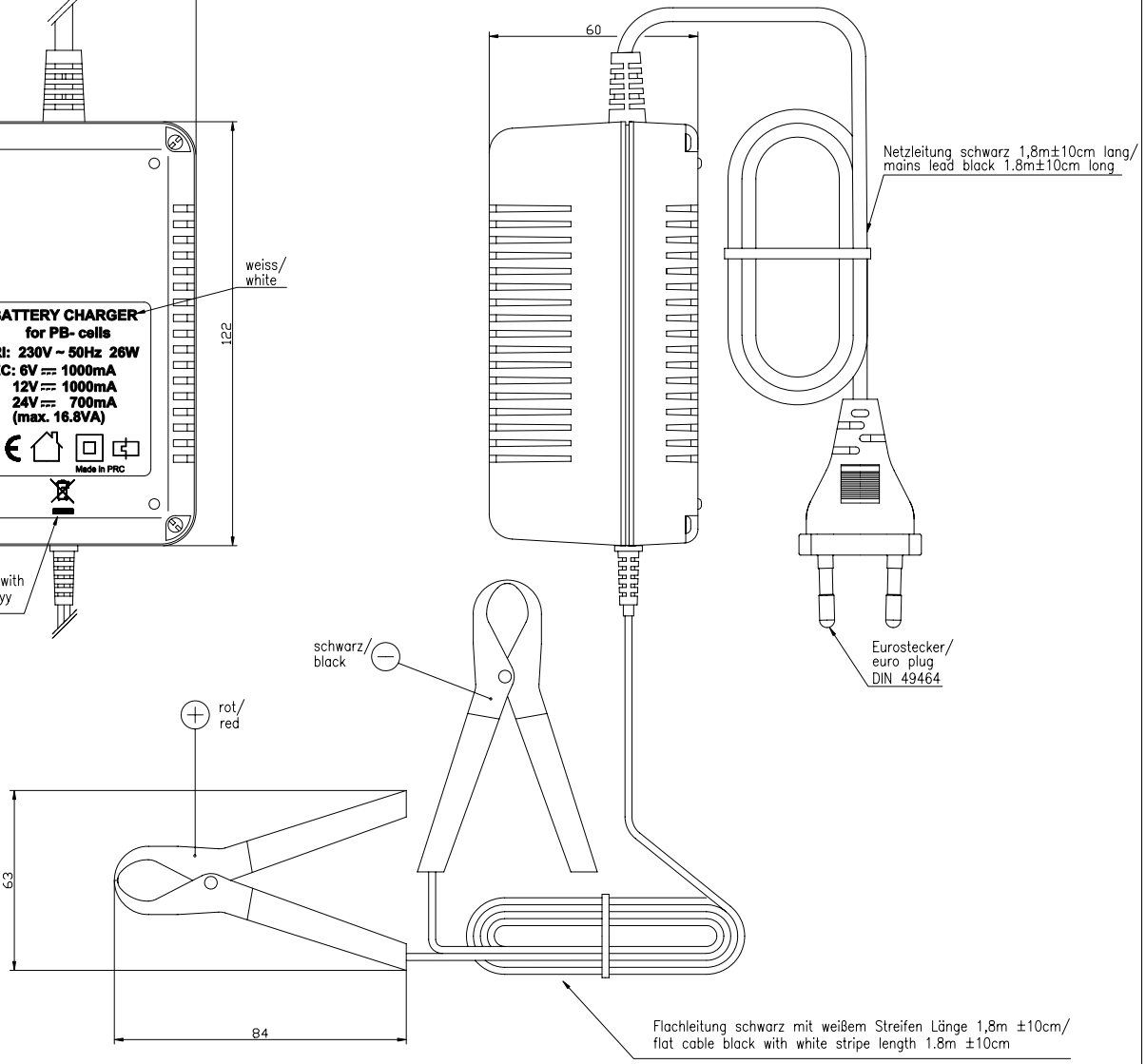


Technische Daten/
technical data

| | | | |
|---|---|---|---|
| Eingangsspannung/ input voltage | : 230VAC ±10% /50Hz | | |
| Ausgangsdaten/ output datas | : Nennspannung/ nominal voltage | Ladeschlußspannung/ final charge voltage | Ladestrom/ charging current |
| | 6V | 6,9V ±2% | 1000 mA ±10% |
| | 12V | 13,8V ±2% | 1000 mA ±10% |
| | 24V | 27,6V ±2% | 700 mA ±10% |
| Ladeverfahren/ charge system | : IU | | |
| Schutzart/ protection | : IP 20 | | |
| Isolation/ insulation | : 4 kV | Eingang/Ausgang primary/secondary | |
| Betriebstemperatur/ operating temperature | : 0°C.....+25°C | | |
| Lagertemperatur/ storage temperature | : −25°C.....+70°C | | |
| Gewicht/ weight | : 1040g inkl. Verpackung/ 1040g incl. package | | |
| Gehäuse/ case | : Tischgehäuse schwarz/ desktop case black | | |
| Verpackung/ packaging | : Einzelverpackung, farbige Faltschachtel 205x145x70mm(LxBxH) VE: 4 Stück/ inklusive mehrsprachiger Bedienungsanleitung individual packaging, colored folding box, 205x145x70mm(LxWxH) PU: 4 pcs incl. multilingual manual instruction | | |
| Approbationen/ approvals | : CE | | |
| Anzeige/ indicators | : LED grün leuchtet bei Betrieb/ LED red lights steadily during operation<br>LED rot leuchtet beim Laden, erlischt bei vollem Akku/ LED red lights steadily during charge, turns off when battery is full | | |

| Verwendungsbereich/Application range | Zul. Abweichung/ Allowable deviation | Oberfläche/ Surface | Maßstab/Scale 1:1 | Gewicht/Weight |
|---|---|---|---|---|
| für Anfrage/for inquiry AN1606 | | | Werkstoff/Work material, Modell-Nr. | |
| | 2006 | Datum/Date | Name | Zeichnungsname/Drawing name |
| | Erstellt/ Drawn by | 13.03. | JY | ALCT 6-24/1 |
| V0 front side printing updated 23.05.06 SM | | | Zeichnungsnummer/Drawing number Artikelnummer/Part number | 5207343 |
| V0 --- 15.05.06 KK | | | | Blatt/ Sheet 1 |
| Version / Änderung/Change / Datum/Date / Name | Ursprung/Origin | Proj. XX/XX/XX | Ersatz für/Replaced by | Ersatz durch/Replacement through |

Diese Zeichnung/CAD-Daten dürfen ohne unsere Genehmigung weder vervielfältigt noch Dritten zugänglich gemacht werden. Bei Benutzung in für Ex Zonen geeignet, für die wir sie ausdrücklich zur Verfügung gestellt haben. Die Zeichnung/CAD-Daten sind auf Verlangen jederzeit unverzüglich, Zuwiderhandlungen sind strafbar und verpflichten zu Schadensersatz. Für den Fall der Anmeldung eines Patents oder Gebrauchsmusters behalten wir uns Rechte vorbehaltlos. ANSMANN behält das Recht der ausschließlichen Weiterverwertung. Wir behalten uns ausdrücklich das Recht der Weitergabe an Dritte vor. Die Zeichnung/CAD-Daten haben Sie erhalten aufgrund Ihrer Angabe, dass Sie sie ausschließlich zu Zwecken der Angebotserstellung und Fertigung von ANSMANN Produkten verwenden. Sie sind nicht berechtigt, diese an Dritte weiterzugeben. Sie haben uns zu informieren, falls Sie nicht mehr an der Angebotserstellung und Fertigung von ANSMANN Produkten beteiligt sein sollten. Sie haben uns unverzüglich zu informieren, falls Sie nicht mehr der Empfänger dieser Daten sein sollten. Sie haben uns unverzüglich zu informieren, falls Sie nicht mehr der Empfänger dieser Daten sein sollten. Die Zeichnung/CAD-Daten haben Sie erhalten aufgrund Ihrer Angabe, dass Sie sie ausschließlich zu Zwecken der Angebotserstellung und Fertigung von ANSMANN Produkten verwenden. Sie sind nicht berechtigt, diese an Dritte weiterzugeben. Sie haben uns zu informieren, falls Sie nicht mehr an der Angebotserstellung und Fertigung von ANSMANN Produkten beteiligt sein sollten. Sie haben uns unverzüglich zu informieren, falls Sie nicht mehr der Empfänger dieser Daten sein sollten.