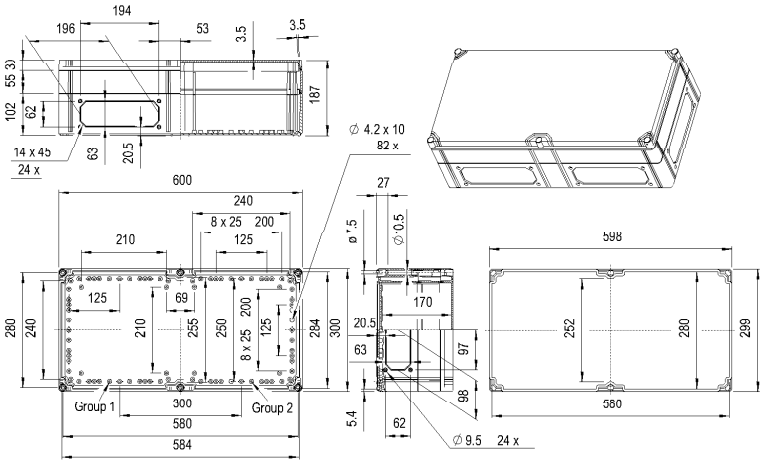

Kpl Osa	Piir.no	Ryhm	Nimitys	Aine	R.ainem

ENSTO

ENSTO CONTROL OY
PORVOO FINLAND

Toleranssi

Korvaa:
Korvattu:
Piir.no
Viite:
Ryhm :

Suhde
DRAWING
SCALE

Pvm.
Piirt.
Tark.
Hyv.

CUBO C 30 60 18

Q P O N M L K J I H G F E D C B A