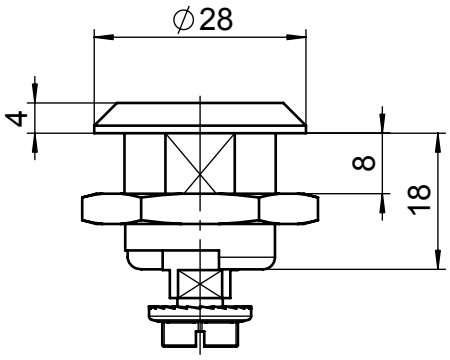


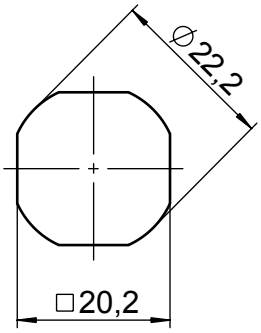


Durchbruch
cut out

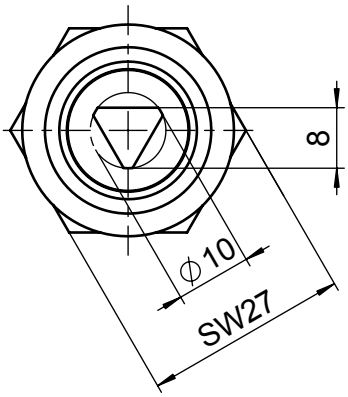


M 1:1

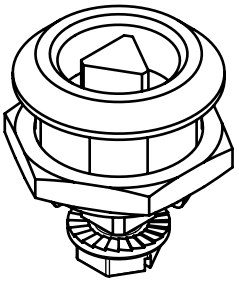

| | | | |
|---|---|---|---|
| [mm] Roh- / Ausgangsteil | Zul. Abw. ISO 2768-mK ISO 8015 | Oberflächen ISO 1302 | Werkstoff Edelstahl - stanless steel; STUV Mat.-Nr. --- |
| | | | Abmessung; 0 g / cm³ |

| | Datum | Name |
|---|---|---|
| Bearb. | 1.06.07 | t.mai |
| Gepr. | | |
| Norm | | |

Benennung: latch
triangle 8 mm

Maßstab: 1:1
Format: A4H

**Steinbach & Vollmann**
GmbH + Co. KG
42579 Heiligenhaus
www.stuv.de

Zeichnungsnummer: 08700480

Blatt 01 von 1 Bl.

| Zust. | Änderung | Datum | Name |
|---|---|---|---|
| | | | |

Urspr.: 0SK166400000 | Ers. f.: | Ers. d.:

| ISO 2768 mK | Längenmaße 0,5 bis 6 | 6 bis 30 | 30 bis 120 | 120 bis 400 | 400 bis 1000 | Winkelmaße bis 10 | 10 bis 50 | 50 bis 120 | 120 bis 400 | über 400 | Fasen / Rundungsradien 0,5 bis 3 | 3 bis 6 | 6 bis 30 | 30 bis 120 | Geradheit u. Ebenheit bis 10 | 10 bis 30 | 30 bis 100 | 100 bis 300 | 300 bis 1000 | Rechtwinkligk. bis 100 | 100 bis 300 | 100 bis 1000 | Symmetrie bis 100 | 100 bis 300 | 100 bis 1000 | Lauf |
|---|---|---|---|---|---|---|---|---|---|---|---|---|---|---|---|---|---|---|---|---|---|---|---|---|---|---|
| XII mittel / K | ± 0,1 | ± 0,2 | ± 0,3 | ± 0,5 | ± 0,8 | ± 1° | ± 30' | ± 20' | ± 10' | ± 5' | ± 0,2 | ± 0,5 | ± 1 | ± 2 | 0,05 | 0,1 | 0,2 | 0,4 | 0,6 | 0,4 | 0,6 | 0,8 | 0,6 | 0,6 | 0,8 | 0,2 |

Weitergabe sowie Vervielfältigung dieses Dokuments, Verwertung und Mitteilung seines Inhalts sind verboten, soweit nicht ausdrücklich gestattet. Alle Rechte vorbehalten nach DIN34