TM-223
ストッパー付重量扉用ステー
Open Door Keeper

SUS RoHS2 10

特長
安全ロックの採用により、扉をガッチリと固定します。また、ロック解除はステー前面のストッパーをスライドさせるだけのワンタッチ方式を採用。スプリングの内蔵と相まってとてもスマートな外観になっています。

用途
配電盤・分電盤・キュービクル他の大型扉・重量扉等

Characteristic
A door can be kept securely in the open position. The lock can be released with a single touch by sliding the stopper on the front of the keeper. Smart looking appearance with its built-in spring.

Application
Distribution panels / Distribution boards / Large and heavy doors such as cubicles, etc.

■部品表　Parts List

部番 No.	部品名 Part Name	TM-223-1L,1R 材質 Material	TM-223-1L,1R 処理 Finish	TM-223-1L,1R 数 Quantity	TM-223-2L,2R 材質 Material	TM-223-2L,2R 処理 Finish	TM-223-2L,2R 数 Quantity
1	アーム(A)　Arm(A)	SUS304	バレル研磨 Barrel Polishing	1	SUS304	バレル研磨 Barrel Polishing	1
2	アーム(B)　Arm(B)			1			1
3	ブラケット(A)　Bracket(A)			1			1
4	ブラケット(B)　Bracket(B)			1			1
5	ストッパー　Stopper			1			1
6	ローラー　Roller	SUS303	—	1	SUS303	—	1
7	スプリング　Spring	SUS304-WP		1	SUS304		1
8	シャフト(A)　Shaft(A)	SUS304		1			1
9	シャフト(B)　Shaft(B)			1			1
10	シャフト(C)　Shaft(C)			1			1
11	ピン(A)　Pin(A)			2			2
12	ピン(B)　Pin(B)			1	—		—
13	スペーサー(A)　Spacer(A)			2			—
14	スペーサー(B)　Spacer(B)			1	SUS304	—	1
15	スペーサー(C)　Spacer(C)			2			2
16	平座金　Flat Washer	—		—			4

TM-223-1

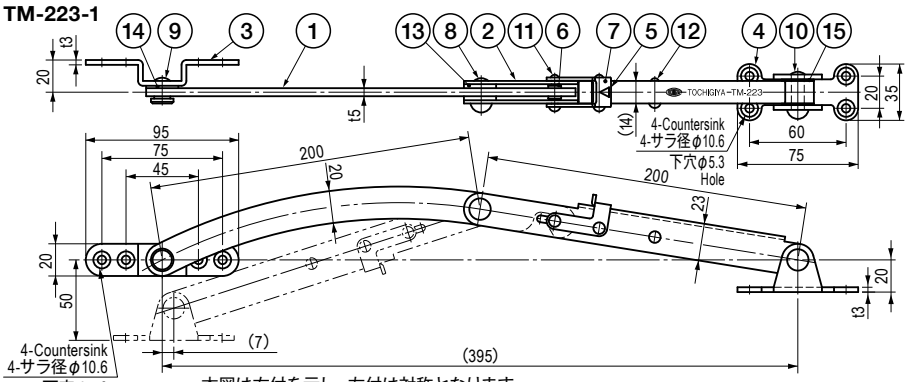

本図は右付を示し、左付は対称となります。
This figure shows for right side fixing type.
And left side fixing type is symmetrical with right side fixing type.

取付例　TM-223-2Rの場合
Installation Example

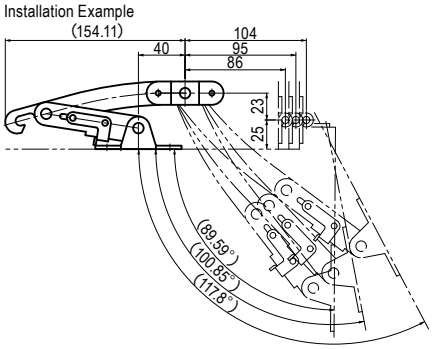

使用例
Application Example

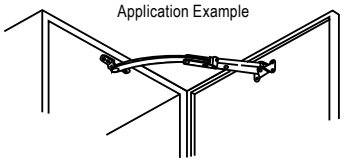

TM-223右付
right side fixing type.

TM-223-2

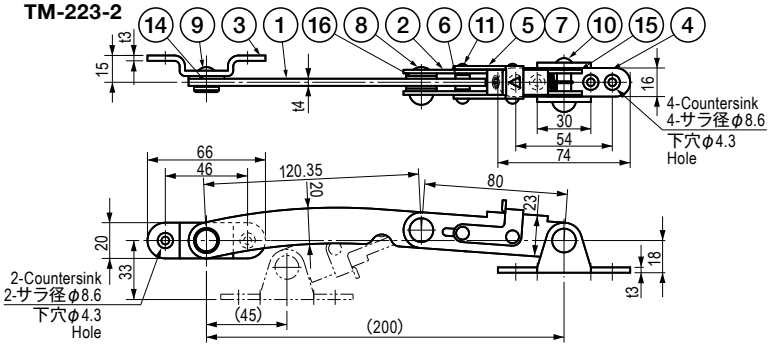

仕様　Specification

型番 Model No.	型式 Type	引張許容荷重 N(kgf) Allowable Tensile Load N(kgf)	圧縮許容荷重 N(kgf) Allowable Compressive Load N(kgf)	自重(g) Net Weight(g)	価格(円) Price(yen)
TM-223-1L	左付 Left	1500(153)	500(51)	514	¥3,585
TM-223-1R	右付 Right				¥3,585
TM-223-2L	左付 Left	1000(102)	800(81.5)	288	¥2,350
TM-223-2R	右付 Right				¥2,350

特注品のご相談承ります　Please contact us for custom-made.