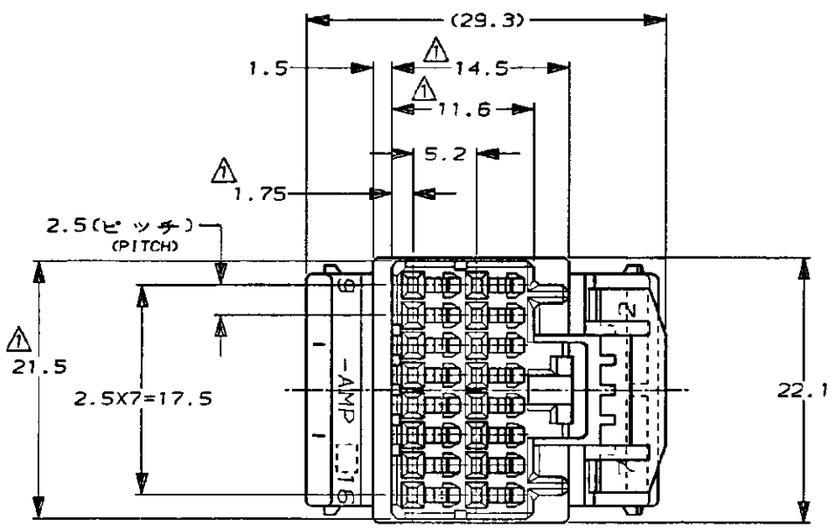

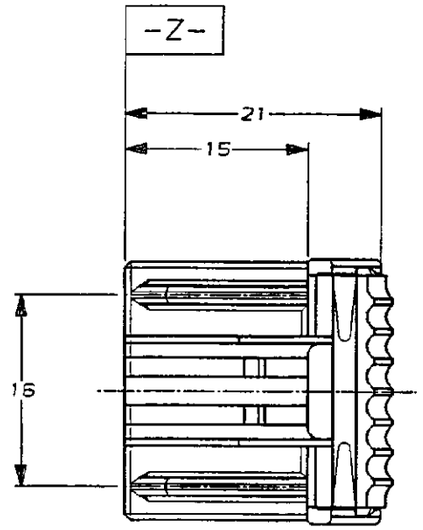

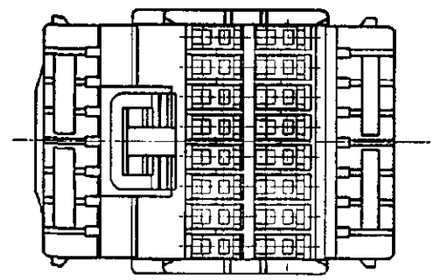

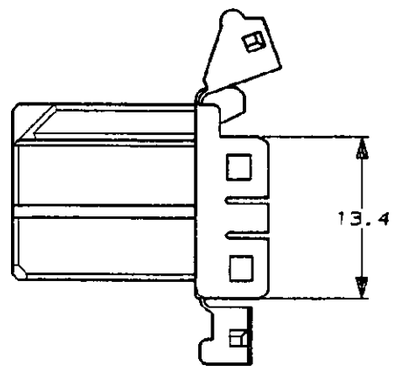

NOTE;

⚠ MUST BE KEPT BETWEEN -Z- AND 2mm

2. THE MATING CAP HSG. PART NUMBER; 174912
3. APPLIED CONTACT P/N; 173716
4. APPLICABLE PRODUCT SPEC No.;108-5281

注;

⚠ -Z- 面より2mmの範囲で測定

2. 嵌合相手ハウジング型番;174912
3. 内装するリセプタクルコンタクト型番は,173716
4. 適用製品規格番号;108-5281

黒 (BLACK)	174909-2
白 (NATURAL)	174909-1
色 (COLOR)	P/N

LTR	変更 (REVISION RECORD)	DR	CHK	DATE
A	追加 -1 FJ00-1871-95			1/23 '90
0	作成(J-10903)	NA	KY/SI	9/20 '89

Copyright ©19 年 日本エー・エム・ピー株式会社

Copyright ©19__ AMP (Japan), LTD. ALL RIGHTS RESERVED.

AMP 日本エー・エム・ピー株式会社 Tokyo, Japan

圧着電線断面積 (WIRE RANGE)	被覆外径 (INSULATION DIA.)
— mm² (AWG -)	— mmø
材料 (MATERIAL) PBT	仕上 (FINISH) 表参照
DR. N.OJIMA 9/18'89	DE. 9/18'89
CHK. 9/20'89	APPD. 9/20'89

名称 (NAME) 16極プラグハウジング .040シリーズマルチロックI/Oコネクタ (ノンイナーシャタイプ)
16Pos. PLUG HSG. .040 SERIES MULTILOCK I/O CONN. (NON INERTIA TYPE)

一般公差 (GENERAL TOLERANCE)
10以下 : ±0.2
10を超え 30以下 : ±0.25
30を超え 100以下 : ±0.3
角度 : ±3°

B	LOC J	番号 (No.) 174909	
尺度 (SCALE) 2-1	REV. A	SHEET 1 OF 1	

(CUSTOMER DRAWING) 参考図面

NUMBER 174909

三角法 (3rd ANGLE PROJECTION)

METRIC

単位:mm DIMENSIONS IN MM. DO NOT SCALE PRINT

PRINT DIST

AMP-J010-2C REV. 3/'93