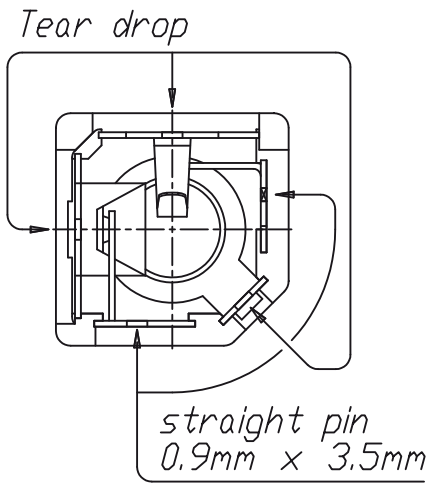

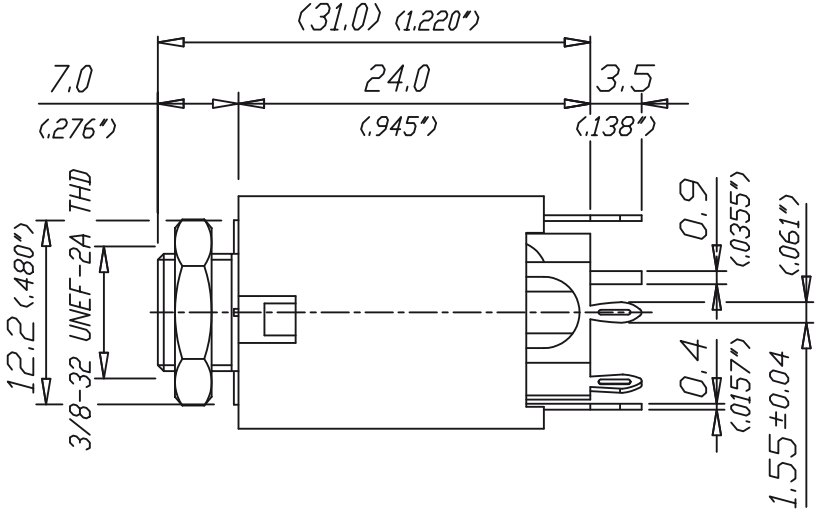

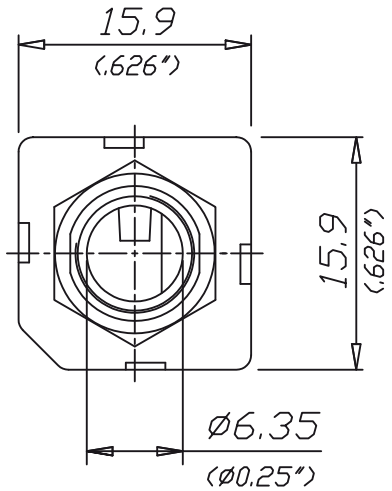

Print-Bohrplan (Bestückungsseite)

PCB-Layout (component side)

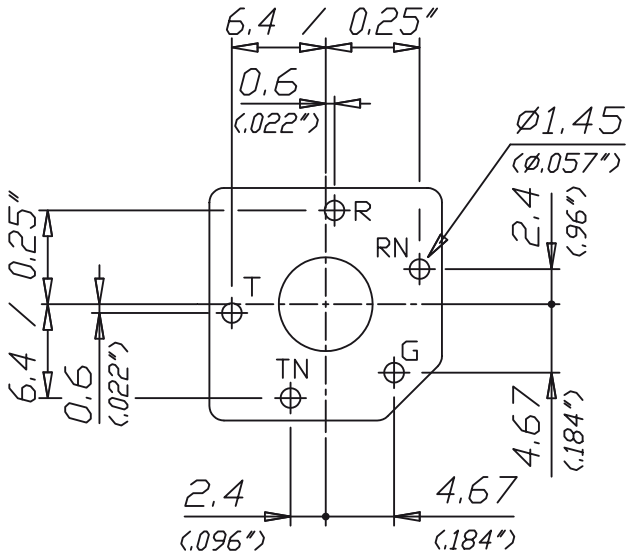

					Werkstoff:	Massstab:		Datum	Name
				*)Lieferant darf ohne Rueckspracche nicht geaendert werden		2:1	Gezeichnet	17.07.08	Battlogg
				Zeichnung urheberrechtlich geschuetzt (DIN 34) (C)			Geprueft		
							Gesehen		
				Benennung: 1/4" stereo jack grounded NYS 234			Ersetzt durch:	Blatt	
							Ersatz fuer:	von Blatt	
Ind.	Aenderung	Datum	Name	REAN			Zeichn. Nr. 3102 ST 22 05		