NUMMER	VERWENDET FÜR	WAR NR.
828883	88-9021-3	87-9773-4/1+88-9021

ÄNDERUNGEN DIE DEM TECHNISCHEN FORTSCHRITT DIENEN, BEHALTEN WIR UNS VOR

VERTRAULICH
UNVERÖFFENTLICHTE ZEICHNUNG. ALLE RECHTE VORBEHALTEN. VERVIELFÄLTIGUNG UND WEITERGABE NUR MIT GENEHMIGUNG DURCH AMP DEUTSCHLAND GMBH

CAD-ORIGINAL
ZEICHNUNG NICHT ÄNDERN

ZEICHNUNG GESCHÜTZT DURCH
© COPYRIGHT 1988
AMP DEUTSCHLAND GMBH
ALLE RECHTE VORBEHALTEN

REV.	ÄNDERUNG	DATUM	NAME
A	Rasthaken geändert	30.8.88	MISCHLICH
B	Maße hinzu u.geänd. Index (B)	17.10.88	MISCHLICH
D	Locking arm changed	18.04.95	BUXBAUM
D1	Maß 18.3 hinzu	26.06.95	I.Sowa

Schnitt A-D
SECTION

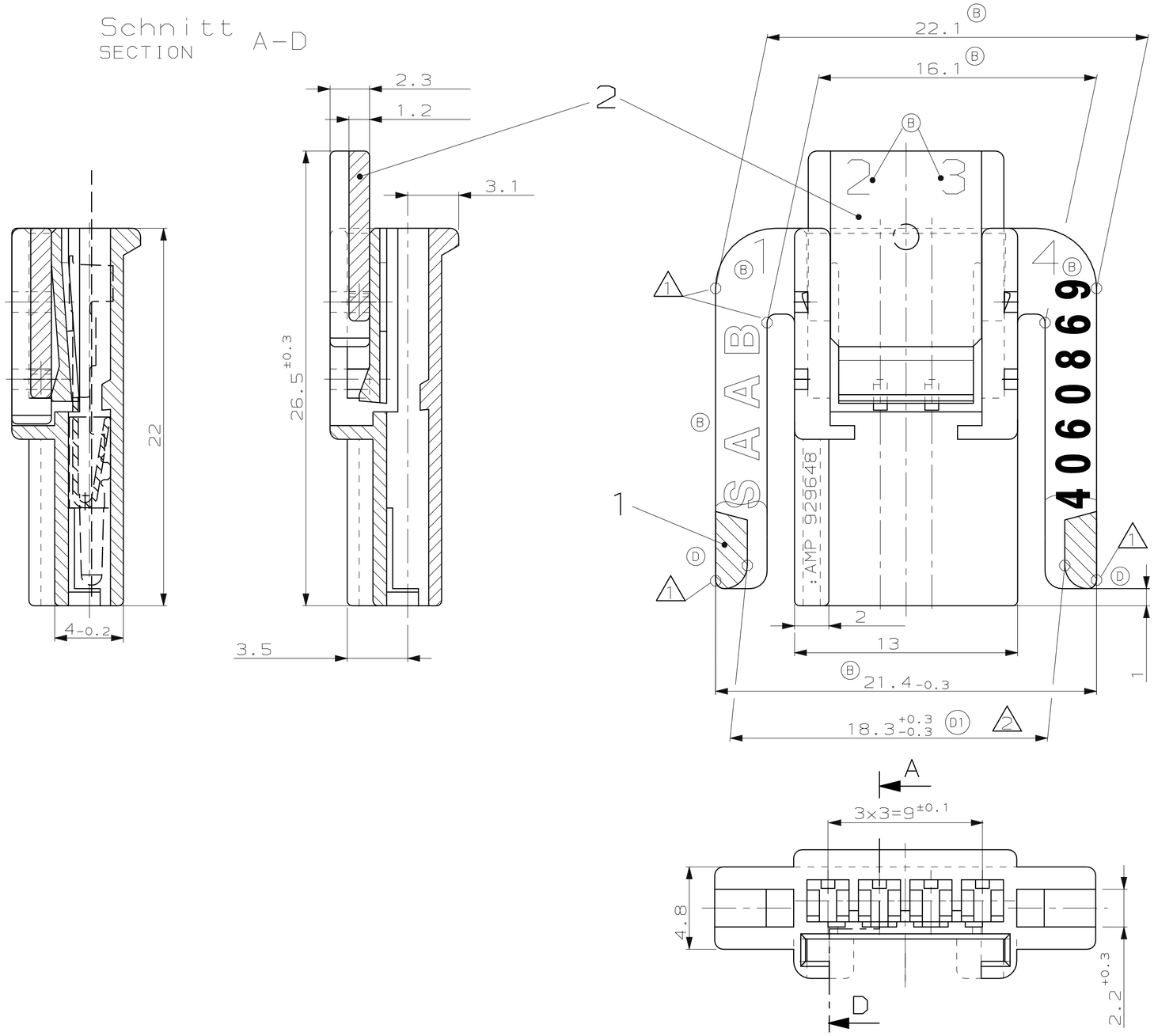

Bemerkungen
NOTES

1 Meßpunkt
MEASURING POINT

2 Einfall zulässig bis 17.7
COLLAPSE PERMITTED TO 17.7

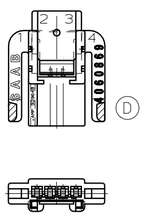

BESTELL-NR.	REV	POS.	STÜCK	BENENNUNG EINZELTEIL	WERKSTOFF	~~OBERFLÄCHE~~ FARBE
828883-1	D	2	1	Kontaktsicherung-SLIDE	PBTP 10%GV	rot
		1	1	Gehäuse-HOUSING	PBTP 10%GV	schwarz

GEZ. 22. MAR 88 H.BOUDA
GEPR. 23. MAR 88 W.PFEFFER

ZEICHNUNG GÜLTIG AB .....

AMP DEUTSCHLAND G.m.b.H.
Langen b.Ffm.,West Germany

BENENNUNG
4pol.Micro-Timer-Geh.

K

NICHT TOLERIERTE MASSE	FORMAT	ZEICHNUNGS-NR.
± 0,2 MM ± 1,5 °	A2	828883
MASSTAB 5:1	BLATT 1 VON 1	REV. D1