DWG. NO. SD-5229-NAPB

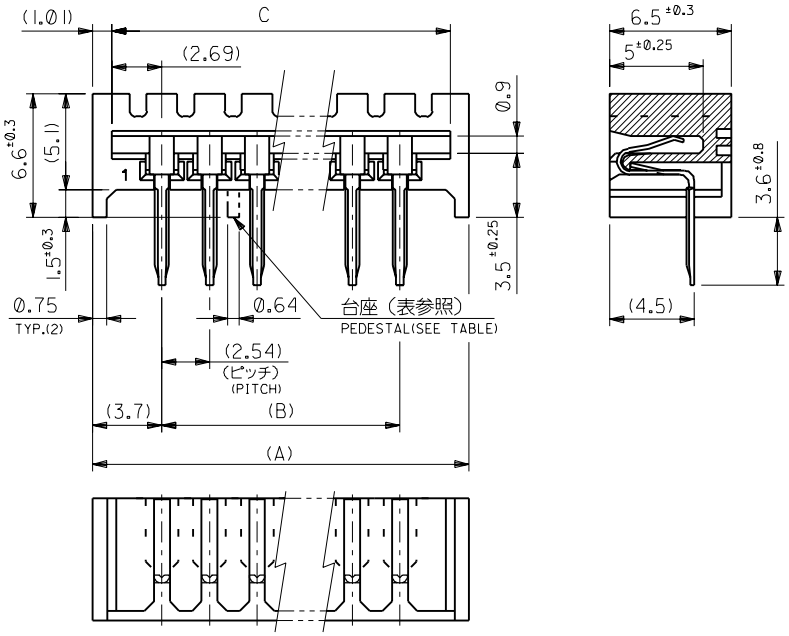

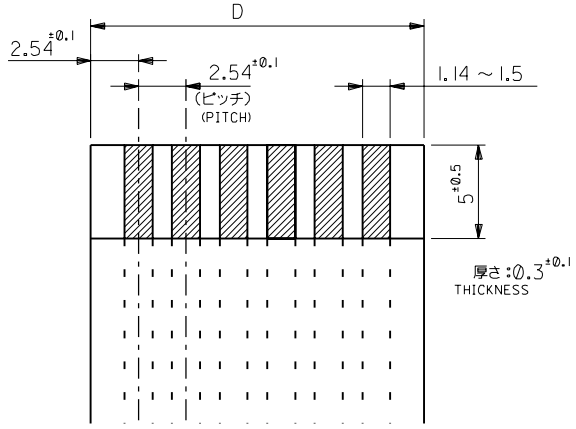

適合ＦＦＣ推奨寸法
APPLICABLE FFC RECOMMENDED DIMENSION

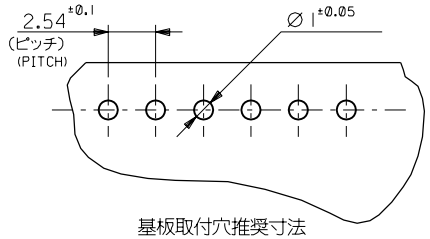

基板取付穴推奨寸法
RECOMMENDED PC BOARD HOLE DIMENSION

台座位置（極間） PEDESTAL LOCATION (BETWEEN THE CKTS) D	C	B	A	EDP.NO.	ENG NO.	極数 NO. OF CKTS.
9&10,18&19	71.12	71.42	66.04	73.44	22-15-3273	5229-27APB	27
8&9,18&19	68.58	68.88	63.5	70.9	-3263	-26APB	26
8&9,17&18	66.04	66.34	60.96	68.36	-3253	-25APB	25
8&9,16&17	63.5	63.8	58.42	65.82	-3243	-24APB	24
8&9,15&16	60.96	61.26	55.88	63.28	-3233	-23APB	23
7&8,15&16	58.42	58.72	53.34	60.74	-3223	-22APB	22
7&8,14&15	55.88	56.18	50.8	58.2	-3213	-21APB	21
10&11	53.34	53.64	48.26	55.66	-3203	-20APB	20
9&10	50.8	51.1	45.72	53.12	-3193	-19APB	19
9&10	48.26	48.56	43.18	50.58	-3183	-18APB	18
8&9	45.72	46.02	40.64	48.04	-3173	-17APB	17
8&9	43.18	43.48	38.1	45.5	-3163	-16APB	16
7&8	40.64	40.94	35.56	42.96	-3153	-15APB	15
7&8	38.1	38.4	33.02	40.42	-3143	-14APB	14
6&7	35.56	35.86	30.48	37.88	-3133	-13APB	13
6&7	33.02	33.32	27.94	35.34	-3123	-12APB	12
5&6	30.48	30.78	25.4	32.8	-3113	-11APB	11
—‖—	27.94	28.24	22.86	30.26	-3103	-10APB	10
—‖—	25.4	25.7	20.32	27.72	-3093	-09APB	9
—‖—	22.86	23.16	17.78	25.18	-3083	-08APB	8
—‖—	20.32	20.62	15.24	22.64	-3073	-07APB	7
—‖—	17.78	18.08	12.7	20.1	-3063	-06APB	6
—‖—	15.24	15.54	10.16	17.56	-3053	-05APB	5
—‖—	12.7	13	7.62	15.02	-3043	-04APB	4
—‖—	10.16	10.46	5.08	12.48	22-15-3033	5229-03APB	3

一般公差 GENERAL TOLERANCES		記号 LTR	変更内容 REVISION RECORD	DR.	CHK.	日付 DATE
角度 ANGLE	±3°					
30 以上 OVER	±0.3					
10 以上 OVER 30 未満 UNDER	±0.25	F	REVISED (JC2001-0774)	N.Y S.K		'01/03/14
10 未満 UNDER	±0.2	E	REDRAWN (JC70323)	M.H	M.F	'96/05/23

材料 MATERIAL
ハウジング：ポリエステル樹脂（94V-0）
HOUSING:POLYESTER(94V-0)
ターミナル：錫メッキ燐青銅
TERMINAL:PHOSPHOR BRONZE,PRE-TINNED PLATING

仕上げ FINISH —‖—

適用電線範囲 WIRE RANGE —‖—

被覆外径 INS. RANGE —‖—

DRAWN BY '96/05/23 M.HANAMURA
CHK'D BY '01/03/14 S.KUNISHI
APP'D BY '01/03/14 M.FUKUSHIMA
尺度 SCALE 4 : 1

MOLEX-JAPAN CO.,LTD.
日本モレックス株式会社

REVISE ONLY ON CAD SYSTEM

TITLE 名称
F.F.C. CONN.
RECEPTACLE HSG ASS'Y

DWG. NO. SD-5229-NAPB
REV F

5229.S20

:MM DIMENSIONS IN METRIC DO NOT SCALE DRAWING

THIS DRAWING CONTAINS INFORMATION THAT IS PROPRIETARY TO MOLEX(JAPAN) AND SHOULD NOT BE USED WITHOUT WRITTEN PERMISSION
本図面は日本モレックス（株）の所有する情報を含むもので当社の許可なく複製を禁止する。

EN-01C(032)MXJ-32