Alle Rechte vorbehalten/ *All rights reserved*

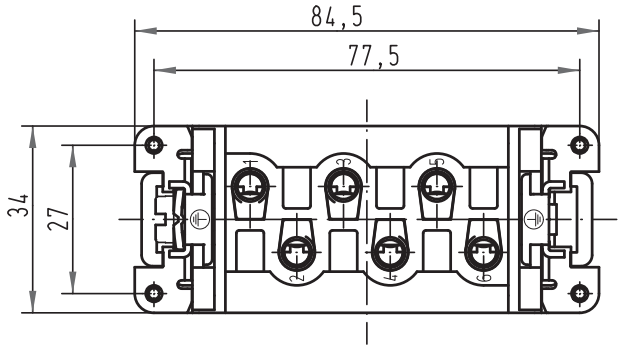

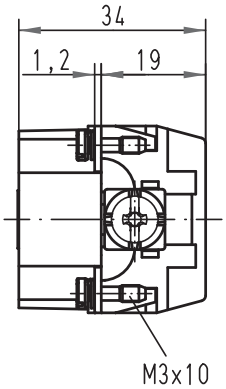

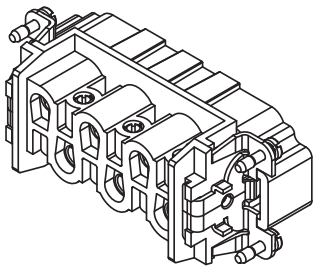

All Dimensions in mm Original Size DIN A 4			Techn. Character.				Nicht tolerierte Maße/ *Free size tolerances*
				Dat.	Name	Maßstab/ *Scale*	Han 6 HsB-M-s
			Detail.	23.03.93	PENNER	1 : 1	Stifteinsatz / *male insert*
			Insp.		HERB		
			Stand.				
413214	26.09.07	Rull	HARTING Electric GmbH & Co. KG D-32339 Espelkamp				TB 09 31 006 2651
27360	15.05.00	Gä					Blatt/ *page* /
Mod.	Dat.	Name					Sub. TB 09 31 006 2651 v. 17.08.92