THIS DRAWING IS UNPUBLISHED.
VERTRAULICHE UNVEROEFFENTLICHTE ZEICHNUNG
© COPYRIGHT – By –

RELEASED FOR PUBLICATION
FREI FUER VEROEFFENTLICHUNG
– , – .

ALL RIGHTS RESERVED.
ALLE RECHTE VORBEHALTEN

MATED WITH:
PASSEND ZU:
–

LOC	DIST
A1	—

PROJEKT NR.:
–

REVISIONS
AENDERUNGEN

P	LTR	DESCRIPTION BESCHREIBUNG	DATE	DWN	APVD
	A	WERKSTOFF WAR PC 10 GV	09.02.1993	GOEBEL	KRAEMER
	A1	ZEICHNUNG IN CAD UEBERTRAGEN	17.05.1999	TILLE	KRAEMER
	A2	ECR–10–025774	24JAN11	KK	HMR

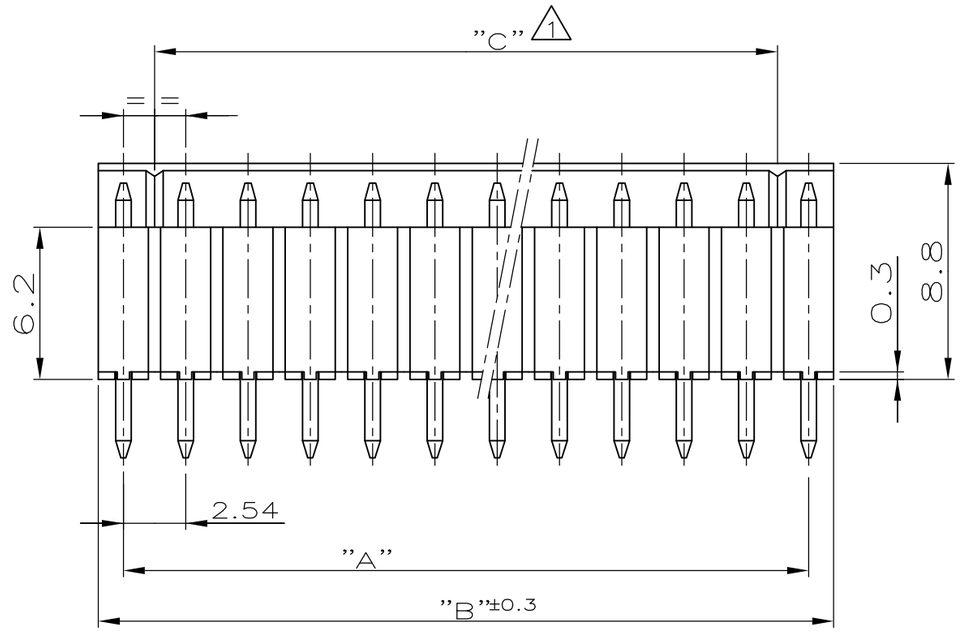

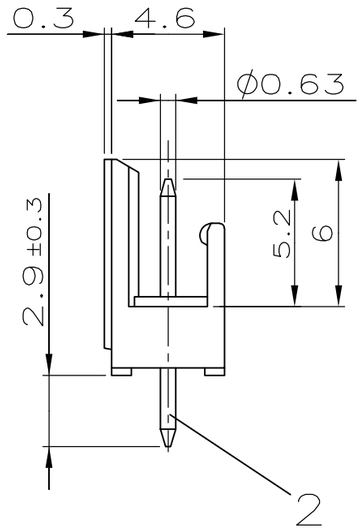

38.10	40.14	35.56	16	1–829 025–6
35.56	37.60	33.02	15	1–829 025–5
33.02	35.06	30.48	14	1–829 025–4
30.48	32.52	27.94	13	1–829 025–3
27.94	29.98	25.40	12	1–829 025–2
25.40	27.44	22.86	11	1–829 025–1
22.86	24.90	20.32	10	1–829 025–0
20.32	22.36	17.78	9	829 025–9
17.78	19.82	15.24	8	829 025–8
15.24	17.28	12.70	7	829 025–7
12.70	14.74	10.16	6	829 025–6
10.16	12.20	7.62	5	829 025–5
7.62	9.66	5.08	4	3 ~~829 025–4~~
5.08	7.12	2.54	3	3 ~~829 025–3~~
2.54	4.58	–	2	829 025–2
"A"	"B ±0.3 "	"C"	POLZAHL	BESTELL–NR.:

1 KODIERSTEGE
NACH DEM ERSTEN UND VOR DEM LETZTEN KONTAKTSTIFT

2 OBERFLAECHE
MIN. 2.0µm Sn UEBER 1.3µm Ni

3 OBSOLETE

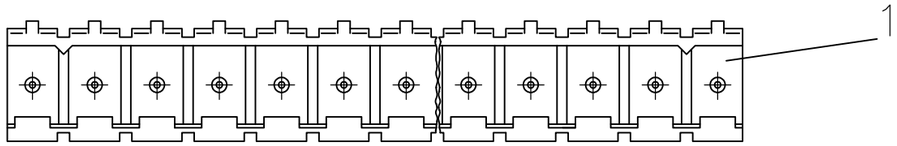

–	–	–	–	–	–
SIEHE TABELLE	POLZAHL	CuSn6	2	KONTAKTSTIFT	2
	1	PBTP 30 GV UL 94 V0	SCHWARZ	GEHAEUSE	1
TE PART NO	PCS.	MATERIAL	SURFACE / COLOR	DESCRIPTION	ITEM NO

LEITERPLATTENBOHRBILD

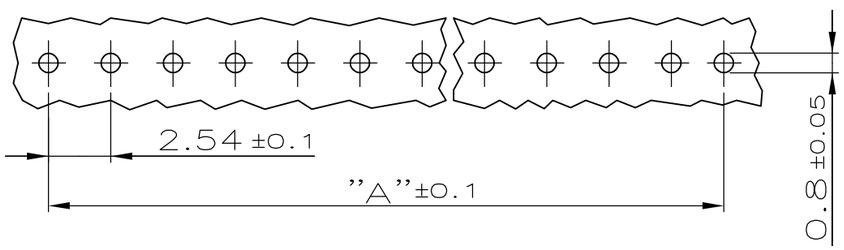

THIS DRAWING IS A CONTROLLED DOCUMENT.
DIESE ZEICHNUNG IST EIN KONTROLLIERTES DOKUMENT.

DIMENSIONS:
DIMENSIONEN:
mm

TOLERANCES UNLESS OTHERWISE SPECIFIED:
ALLGEMEINTOLERANZEN:
n. ISO 8015
n. ISO 2768 – mH –E
n. DIN 16901 – 140

0 PLC	± 0.2
1 PLC	± 0.2
2 PLC	± 0.2
3 PLC	± –
4 PLC	± –
ANGLES / WINKEL	± –

MATERIAL
–

FINISH/OBERFLAECHE/FARBE
–

DWN H.ATZMANN 25.03.87
CHK R. KRÄMER 25.03.87
APVD –
PRODUCT SPEC PRODUKTSPEZ. —
APPLICATION SPEC VERARBEITUNGSSPEZ. —
WEIGHT GEWICHT —

TE Connectivity

NAME
2–16 POS. AMP–QUICK PIN HEADER 180DEG
2–16 POL. AMP–QUICK STIFTLEISTE 180DEG

SIZE	CAGE CODE	DRAWING NO ZEICHNUNGS–NR.	RESTRICTED TO NUR FUER
A3	00779	C–829025	—

CUSTOMER DRAWING/KUNDENZEICHNUNG

SCALE MASSSTAB 4:1 | SHEET BLATT 1 OF VON 1 | REV A2