コンテナーハンドル
CONTAINER HANDLES

ステンレス　CAD

FA-1820
ステンレス製

FA-1820-1B

ハンドル断面寸法
Handle cross section dimension

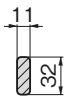

特　徴　Feature

- 中型・小型扉の開閉に最適
- フックとキーパーは衝撃に強い鍛造製です。
- ハンドル受け金具は回転防止機構付
- パイプガイドは樹脂軸受が内蔵されていますので回転がスムーズです。
- ステンレスで耐食性に優れています。
- 左右兼用型

- Suitable for medium and small doors.
- The hook and keeper are made of forged metal so that it provides strong resistance against impact.
- The handle receptor is incorporated with the antirotation mechanism.
- The resin bearing in incorporated with the pipe guide to provide smooth rotation.
- Corrosion-resistance stainless steel is used.
- For both left-hand and right-hand use.

仕　様　●材　質：ステンレス鋼板（SUS304）
　　●表面仕上：バフ研磨
用　途　●特装車・コンテナー車・冷凍冷蔵車等
納　期　●標準在庫品
備　考　●ハンドルとパイプは組立していません。パイプは別売です。
　　●南京錠で施錠できます。

Specifications ●Material: Stainless steel plate (SUS304)
　●Finish: Buffing
Specific-use ●Specially equipped vehicles, containers, chill and cold storage vehicles.
Remarks ●The handle and the pipe are not assembled. The pipe is optional.
　●A padlock can be used for locking.

〔FA-1820-1B〕
バータイプ
Bar type

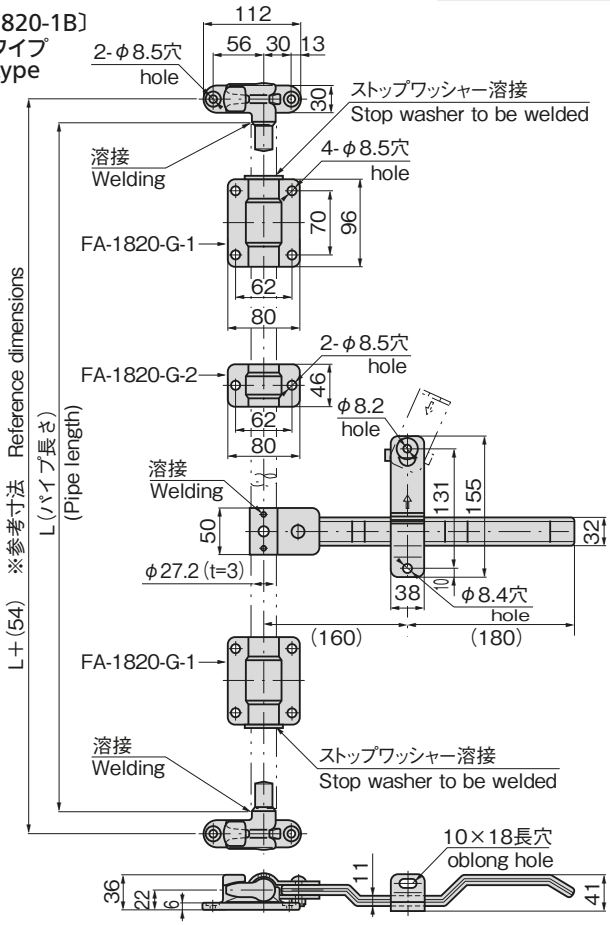

〔FA-1820-2B〕
バータイプ
Bar type

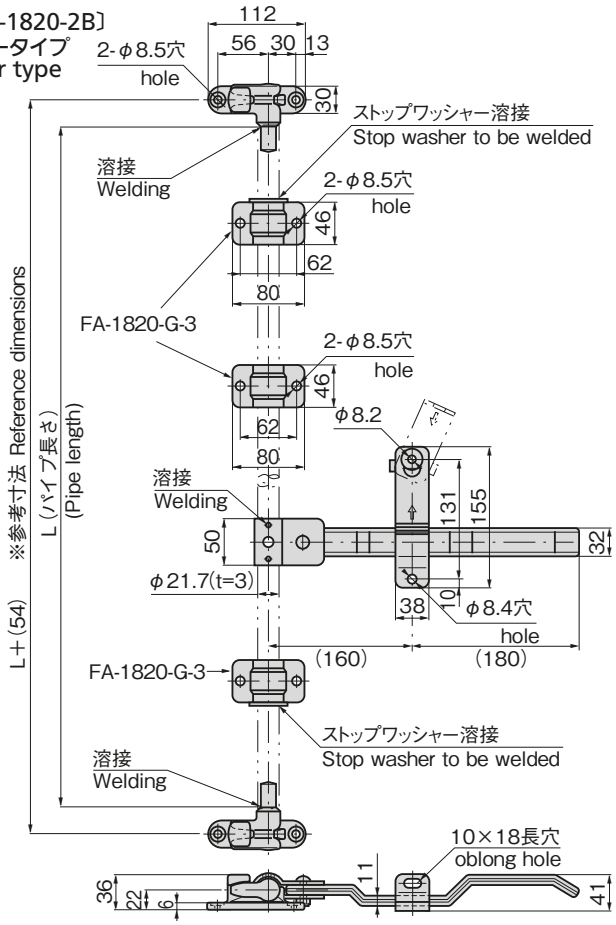

商品番号 Product No.	RoHS 10	CAD	適用パイプ Applicable pipe	製品質量(g) Mass	コード Code	単　価 Price	量販価格 Bulk Price	
							数量 Quantity	単価 Price
FA-1820-1B		2D/3D	φ27.2(t=3)	3,340	60296	¥26,000	4個～	¥25,000
FA-1820-2B		2D/3D	φ21.7(t=3)	2,680	60297	¥25,000	4個～	¥24,000

●：RoHS10指令対応品　▲：RoHS10指令に対応可能です。　※大量のご注文は更にお安くなります。

※ハンドル受金具の取付け寸法は173ページをご参照ください。
For the handle receptor installation dimension, see page 173.