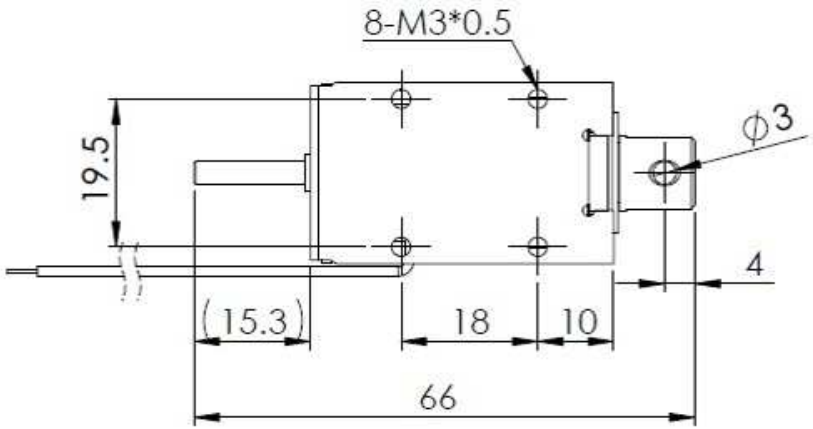

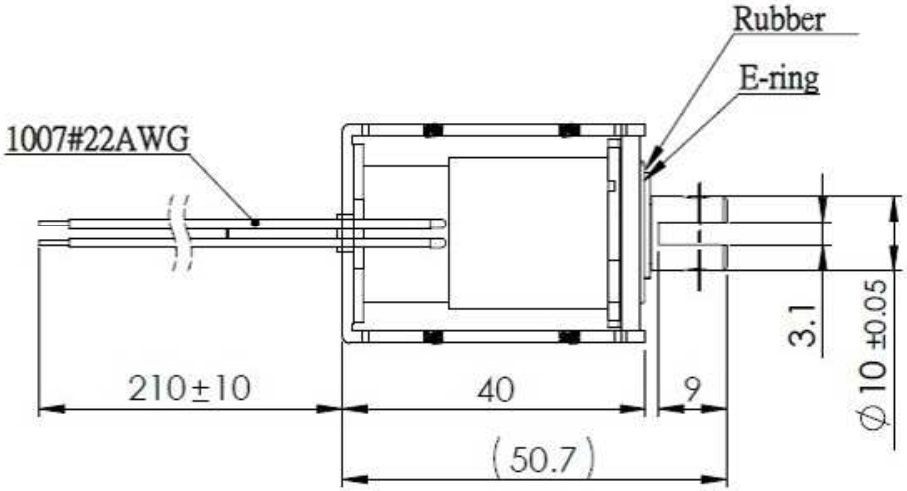

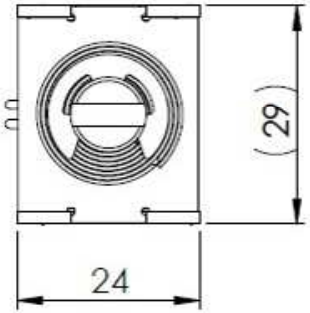

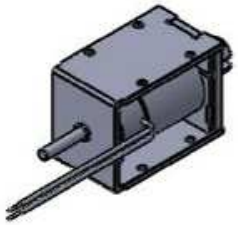

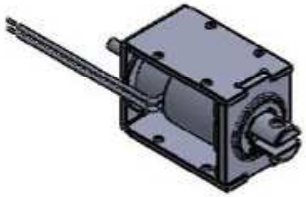

:mm

△ X				
△ X				
△ X				
△ X				
	⊕ ⊲			

RED MAGNETICS

Eine Fachabteilung der
Intertec Components GmbH

Erdinger Str. 45 · 85356 Freising · Deutschland
Tel. +498161-99130 · www.red-magnetics.com

A1