THIS DRAWING IS UNPUBLISHED.
VERTRAULICHE UNVEROEFFENTLICHTE ZEICHNUNG
© COPYRIGHT – By –
RELEASED FOR PUBLICATION
FREI FUER VEROEFFENTLICHUNG – , – .
ALL RIGHTS RESERVED.
ALLE RECHTE VORBEHALTEN

LOC	DIST
A1	—

REVISIONS
AENDERUNGEN

P	LTR	DESCRIPTION BESCHREIBUNG	DATE	DWN	APVD
	E	WERKSTOFF WAR PC 10 GV	09.02.1993	GOEBEL	KRAEMER
	E1	ZEICHNUNG IN CAD UEBERTRAGEN	19.02.1999	TILLE	KRAEMER
	E2	ECR-10-025774	28JAN11	KK	HMR

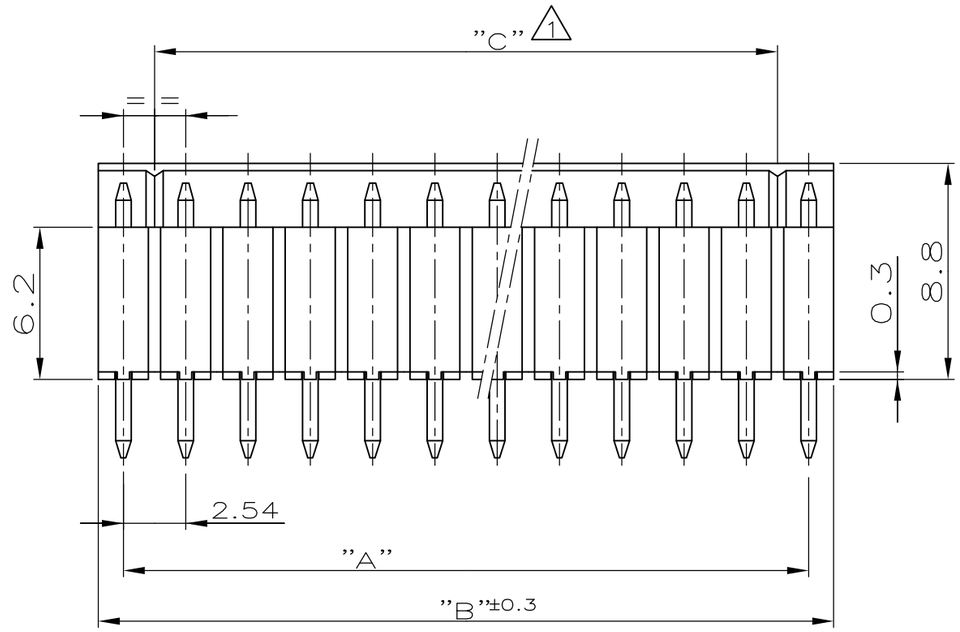

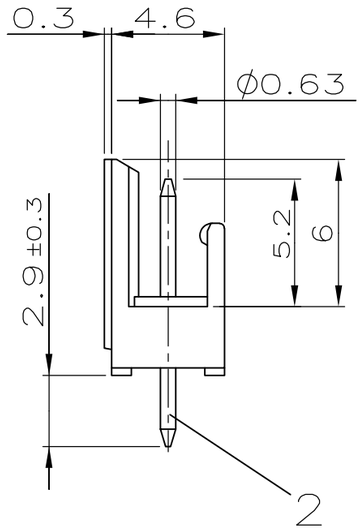

"A"	"B ±0.3"	"C"	POLZAHL	BESTELL-NR.:	
38.10	40.14	35.56	16	~~1-828 548-6~~	2
35.56	37.60	33.02	15	~~1-828 548-5~~	2
33.02	35.06	30.48	14	~~1-828 548-4~~	2
30.48	32.52	27.94	13	1-828 548-3	
27.94	29.98	25.40	12	~~1-828 548-2~~	2
25.40	27.44	22.86	11	1-828 548-1	
22.86	24.90	20.32	10	1-828 548-0	
20.32	22.36	17.78	9	~~828 548-9~~	2
17.78	19.82	15.24	8	~~828 548-8~~	2
15.24	17.28	12.70	7	~~828 548-7~~	2
12.70	14.74	10.16	6	828 548-6	
10.16	12.20	7.62	5	828 548-5	
7.62	9.66	5.08	4	828 548-4	
5.08	7.12	2.54	3	828 548-3	
2.54	4.58	–	2	828 548-2	

1 KODIERSTEGE:
NACH DEM ERSTEN UND VOR DEM LETZTEN KONTAKTSTIFT

2 OBSOLETE

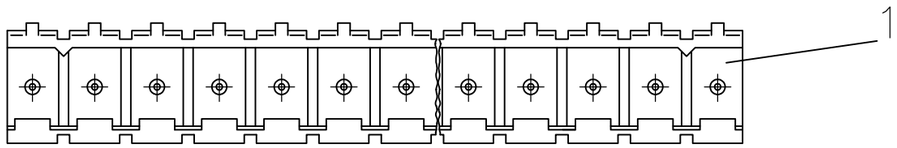

LEITERPLATTENBOHRBILD

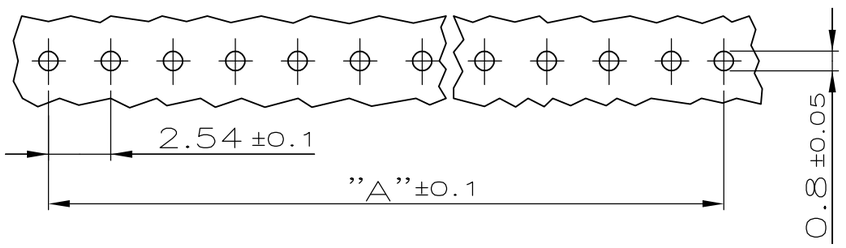

–	–	–	–	–	–
SIEHE TABELLE	POLZAHL	Cu Sn6	MIN. 2µm VORVERZINNT UEBER 1.3µm Ni	KONTAKTSTIFT	2
	1	PBTP 30 GV UL 94 VO	NATUR	GEHAEUSE	1
TE PART NO.	PCS	MATERIAL	SURFACE	DESCRIPTION	ITEM NO.
			COLOUR		

THIS DRAWING IS A CONTROLLED DOCUMENT.
DIESE ZEICHNUNG IST EIN KONTROLLIERTES DOKUMENT.

DIMENSIONS: mm
DIMENSIONEN:

TOLERANCES UNLESS OTHERWISE SPECIFIED
ALLGEMEINTOLERANZEN
n. ISO 8015
n. ISO 2768 – mH –E
n. DIN 16901 – 140

0 PLC	± 0.2
1 PLC	± 0.2
2 PLC	± 0.2
3 PLC	± –
4 PLC	± –
ANGLES / WINKEL	± –

MATERIAL –
FINISH/OBERFLAECHE/FARBE –

DWN S. STOLZ 20.11.86
CHK R. KRÄMER 02.12.86
APVD –
PRODUCT SPEC PRODUKTSPEZ. —
APPLICATION SPEC VERARBEITUNGSSPEZ. —
WEIGHT GEWICHT —

TE Connectivity

NAME
2-16 POS. AMP-QUICK PIN HEADER 180DEG
2-16 POL. AMP-QUICK STIFTLEISTE 180DEG

SIZE	CAGE CODE	DRAWING NO ZEICHNUNGS-NR.	RESTRICTED TO NUR FUER
A3	00779	C-828548	—

CUSTOMER DRAWING/KUNDENZEICHNUNG
SCALE MASSSTAB 4:1 SHEET BLATT 1 OF VON 1 REV E2