THIS DRAWING IS UNPUBLISHED
VERTRAULICHE UNVEROEFFENTLICHTE ZEICHNUNG
© COPYRIGHT 2023 TE Connectivity. All Rights Reserved.
RELEASED FOR PUBLICATION --.--- --
FREI FUER VEROEFFENTLICHUNG
ALL RIGHTS RESERVED.
ALLE RECHTE VORBEHALTEN.

MATED WITH:
PASSEND ZU: 11

DEUTSCH REFERENCE DRAWING NO. : 1011-239+267-0605 REV. H (ENVELOPE DRAWING)

LOC	DIST
PROJEKT NR.: DEUTSCH 61057	

REVISIONS
ABAENDERUNGEN

P	LTR	DESCRIPTION BESCHREIBUNG	DATE	DWN	APVD
	A	NEW DRAWING	18JUL2013	PV	CE
	A1	REVISED PER PCN E-18-008183	29MAY2018	SM	CF
	A2	REVISED PER PCN-21-103994	24MAY2021	SN	GL
	A4	REVISED PER PCN-23-190178	19OCT2023	SN	GCR

A4 PART FROM MOLD TOOL IN CHINA
Teil von Werkzeug in China

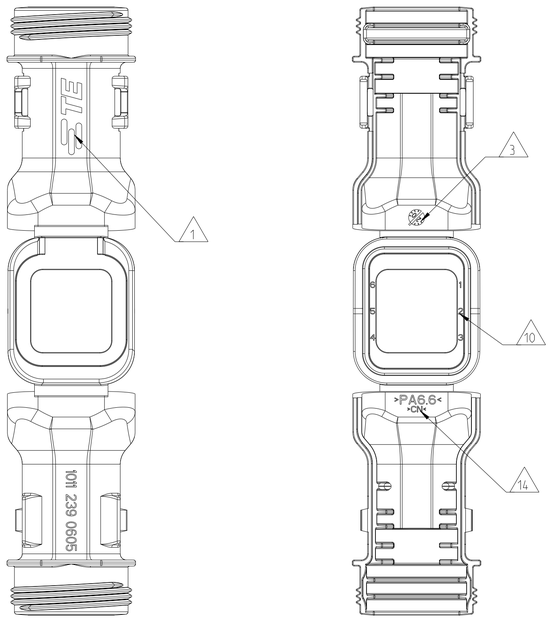

CLOSED (MOUNTED) CONDITION AS SHOWN
geschlossen (montiert) Zustandwie gezeigt

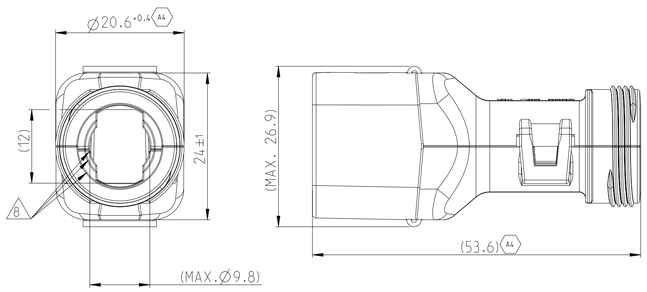

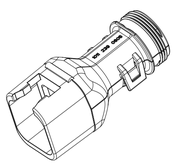

SCALE 1:1
Maßstab

12 DELIVERY CONDITION AS SHOWN
Liefer Zustand wie gezeigt

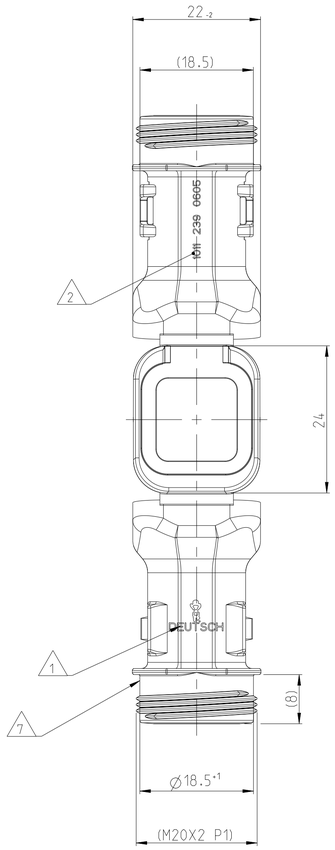

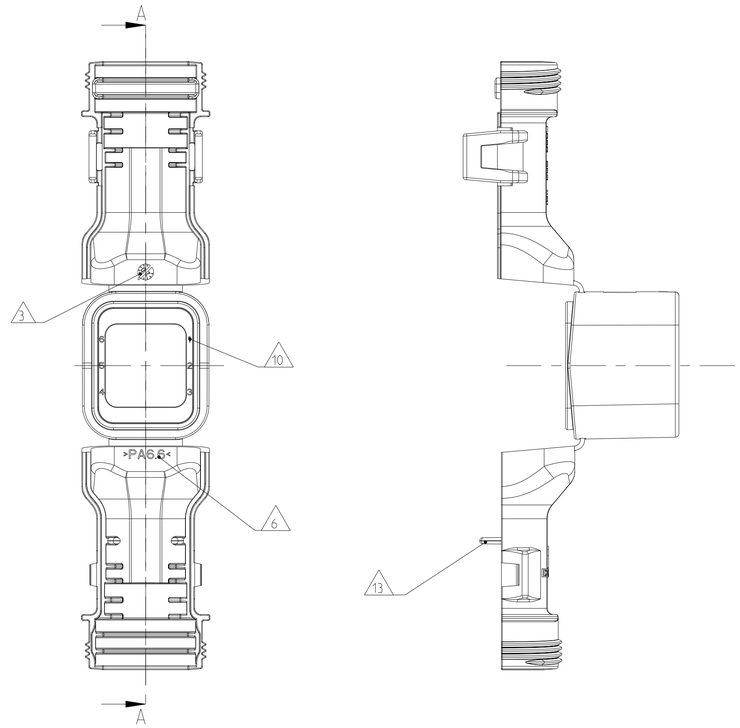

SECTION A-A
Schnitt
SCALE 5:1
Maßstab

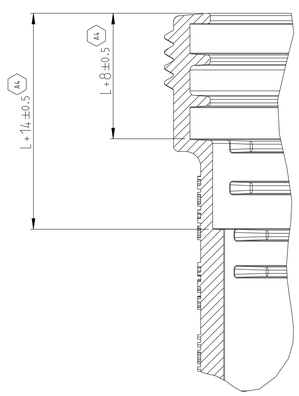

L+ = ADD LENGTH FOR CORRUGATED TUBE
zus. Länge des Wellrohrs

NOTES
Bemerkungen

1. DEUTSCH LOGO/TE LOGO
DEUTSCH Logo/TE Logo

2. DEUTSCH PART-NO
DEUTSCH Teil-Nr.

3. PRODUCTION DATE
Produktionsdatum

4. BULK PACKAGING IN CORRUGATED BOX
Schuettgut im Karton

5. MALFUNCTION CAUSED BY LAQUER IS NOT COVERED BY TE WARRANTY
Funktionsbeeintraechtigung durch Lackieren liegt nicht im Einfluss und Gewaehrleistungsumfang von TE

6. MATERIAL MARKING ACCORDING TO VDA 260
Werkstoffkennzeichnung nach VDA 260

7. FOR HEAT-SHRINK TUBING AND TUBE WITH TIE WRAP
Fuer Schrumpfschlauch und Schlauch mit Kabelschelle

8. FOR CORRUGATED TUBES: NW 8.5/10/13
Fuer Wellrohre: NW 8.5/10/13

9. DELETED

10. CAVITY MARKING
Kammerbezeichnung

11. MATED WITH ALL MODIFICATION OF DT06-06S (WITHOUT ANY WELDED / MOUNTED PARTS)
Passend zu allen Varianten von DT06-06S (ohne verschweißte / montierte Teile)

12. BASED ON THE HINGE MECHANISM OF THE CAP, THE DELIVERY CONDITION CAN BE DIFFERENT TO THE SHOWN STATUS.
Basierend auf dem Klappmechanismus der Kappe, kann der Lieferzustand von der dargestellten Ansicht abweichen.

13. CABLE FEED
Kabelfuehrung

A4 14. >CN< MARKING FOR CHINA TOOL DUPLICATION PARTS
>CN< Markierung für China Tool Duplizierung Teile

PART FROM MOLD TOOL IN EUROPE
Teil von Werkzeug in Europa

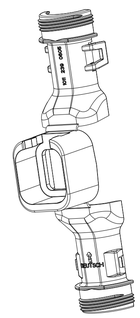

SCALE 1:1
Maßstab

ORDER-NO. Bestell-Nr.	REV.	WEIGHT (g)	MATERIAL	COLOUR Farbe	DESCRIPTION Beschreibung	ITEM
1011-239-0605	D	6.6	NYLON 6/6	BLACK schwarz	COVER WITH CABLE FEED Kappe mit Kabelfuehrung	1

TOLERANCES UNLESS OTHERWISE SPECIFIED ACC. TO DIN 16901-140 CENTRIC TO NOMINAL DIMENSION. EDITION 1982-11 SHALL APPLY.
Freimasstoleranzen nach DIN 16901-140. Es gilt die Ausgabe 1982-11.

DIESE ZEICHNUNG IST EIN KONTROLLIERTES DOKUMENT.
BEMASSUNGEN UND TOLERANZEN GEMAESS GPS (ISO STANDARDS).

THIS DRAWING IS A CONTROLLED DOCUMENT.
DIMENSIONING AND TOLERANCING PER GPS (ISO STANDARDS).

DIMENSIONS: MASSEINHEITEN: mm

TOLERANCES UNLESS OTHERWISE SPECIFIED: AUSGENOMMENSTOLERANZEN ACC. TO ISO 8015
0 PLC ±1°
1 PLC ±0°30'
2 PLC ±0°
3 PLC ±0°15'
4 PLC ±0°
ANGLES/WINKEL ±1

MATERIAL: SEE TABLE / Siehe tabelle
FINISH/OBERFLAECHE/FARBE: SEE TABLE / Siehe tabelle

DWN. PRAVEENA 18JUL2013
CHK. C.Finzer 19JUL2013
APVD. C.Eberwei 19JUL2013
PRODUCT SPEC PRODUKTSPEZ. -
APPLICATION SPEC VERARBEITUNGSSPEZ. -
WEIGHT GEWICHT: SEE TABLE

TE Connectivity

NAME
COVER, DT06-6S-BS180
Kappe, DT06-6S-BS180
BACKSHELL STRAIGHT (180 DEGREE)

SIZE A1 | CAGE CODE 00779 | DRAWING NO ZEICHNUNGS-NR. C=1011-239-0605 | RESTRICTED TO NUR FUER -

Customer Drawing /KUNDENZEICHNUNG | SCALE MASSSTAB 2:1 | SHEET BLATT 1 OF VON 1 | REV. A4

4805 (3/11)