PERFECT Kabelverschraubung / *PERFECT cable gland* 50.0xx

Aufbau / *Configuration*

Hutmutter	Messing CuZn39Pb3, galv. vernickelt	*Dome nut*	*Brass CuZn39Pb3, nickel-plated*
Lamelleneinsatz	Polyamid PA6 V-2	*Lamellar insert*	*Polyamide PA6 V-2*
Dichtring	Polychloropren-Nitrilkautschuk CR/NBR	*Sealing ring*	*Polychloroprene-Nitrile rubber CR/NBR*
Zwischenstutzen	Messing CuZn39Pb3, galv. vernickelt	*Gland body*	*Brass CuZn39Pb3, nickel-plated*
O-Ring	Nitrilkautschuk NBR	*O-ring*	*Nitrile rubber NBR*
Anschlussgewinde	Pg, nach DIN 40430	*Connecting thread*	*Pg as per DIN 40430*

Eigenschaften / *Properties*

	integrierte Zugentlastung, Verdrehschutz, großer Dicht- und Klemmbereich, montagefreundlich		*integrated anchorage,* *protection against twisting,* *wide sealing and clamping range,* *easy-to-install*
Temperaturbereich	-20°C / +100°C	*Temperature range*	*-20°C / +100°C*
Schutzart	IP68 - 5 bar	*Protection grade*	*IP68 - 5 bar*

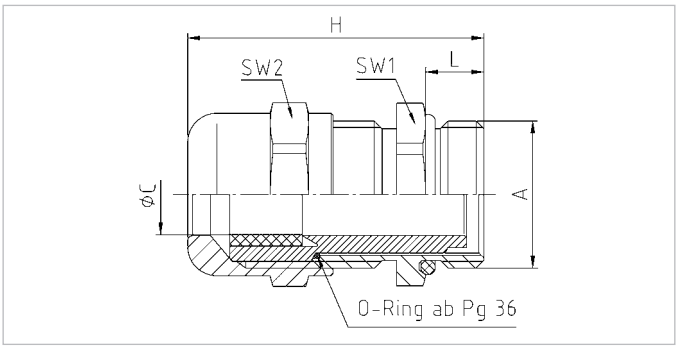

Merkmale / *Characteristics*

Anschlussgewinde Standardlänge / *Connecting thread standard length*

A	øC mm	L mm	SW1 mm	SW2 mm	H mm		Art.-Nr. / *Part No.*
Pg 7	3 - 6,5	5	14	14	24	100	50.007
Pg 9	4 - 8	6	17	17	29	100	50.009
Pg 11	5 - 10	6	20	20	29,5	50	50.011
Pg 13,5	6 - 12	6,5	22	22	31,5	50	50.013
Pg 16	10 - 14	6,5	24	24	31,5	50	50.016
Pg 21	13 - 18	7	30	30	34	50	50.021
Pg 29	18 - 25	8	40	40	39	25	50.029
Pg 36	24 - 32	9	50	50	45	10	50.036
Pg 42	30 - 38	10	57	57	49	5	50.042
Pg 48	34 - 44	10	64	64	52	5	50.048

Anschlussgewinde lang / *Connecting thread long*

A	øC mm	L mm	SW1 mm	SW2 mm	H mm		Art.-Nr. / *Part No.*
Pg 7	3 - 6,5	15	14	14	34	100	50.007-15MM
Pg 9	4 - 8	15	17	17	38	100	50.009-15MM
Pg 11	5 - 10	15	20	20	38,5	50	50.011-15MM
Pg 13,5	6 - 12	15	22	22	40	50	50.013-15MM
Pg 16	10 - 14	15	24	24	40	50	50.016-15MM
Pg 21	13 - 18	15	30	30	42	50	50.021-15MM
Pg 29	18 - 25	15	40	40	46	25	50.029-15MM

Jacob GmbH · Elektrotechnische Fabrik · Gottlieb-Daimler-Straße 11 · 71394 Kernen · Telefon 07151 4011-0 · Fax 07151 4011-49 · E-Mail: jacob@jacob-gmbh.de